НАУЧИМ ИЗОБРЕТАТЬ
БУДУЩЕЕ

TRIK

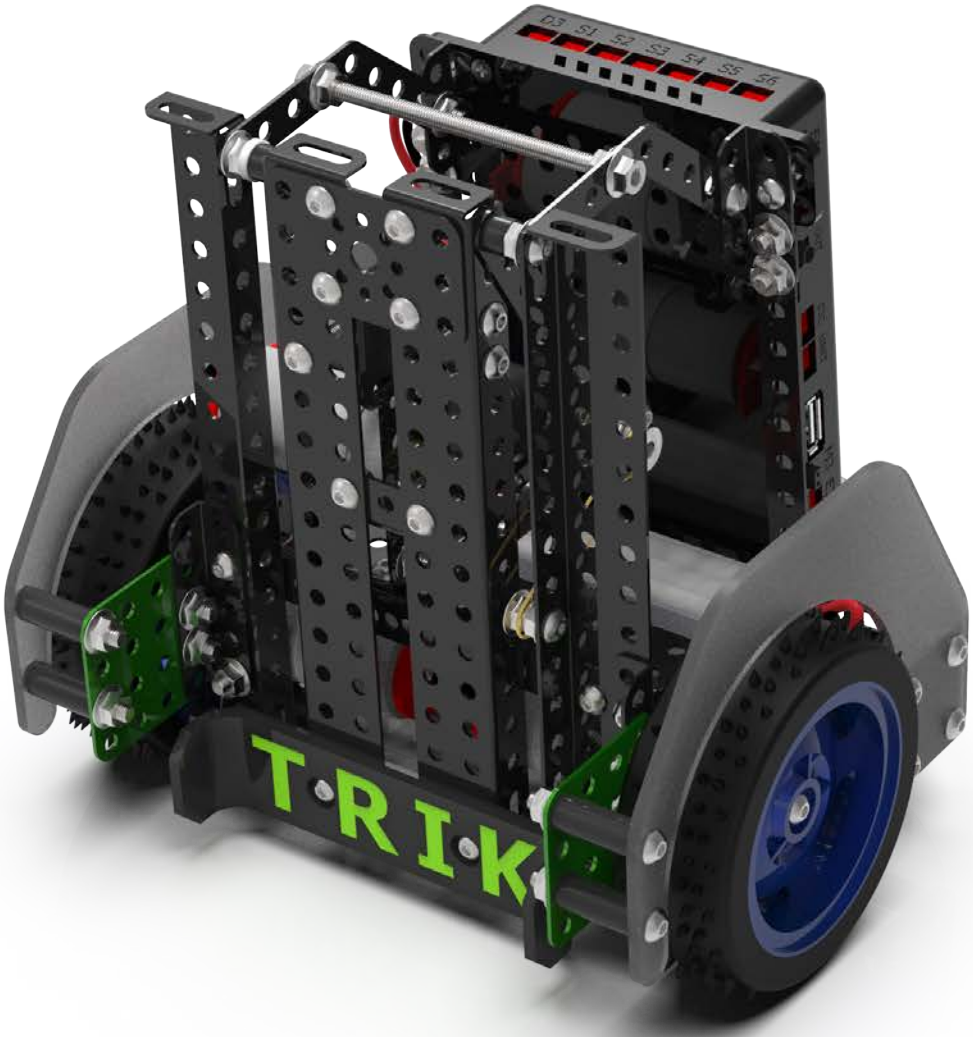

Робофутболист

Инструкция по сборке

Перечень деталей

Название детали	Изображение	Количество (шт.)
Угол (1_1)x3		3
Угол (1_1)x5	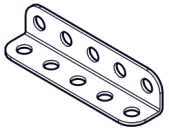	4
Угол (3_5)x10	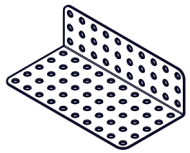	1
Угол плоский 135° 5x5	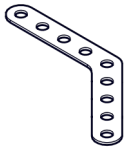	2
Угол плоский 90° 5x5		1
Адаптер силового мотора 25D плоский 3x5		4
Пластина 1x5		3
Пластина 1x10	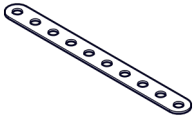	4

Название детали	Изображение	Количество (шт.)
Пластина 2x10	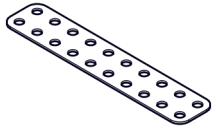	1
Пластина 4x4	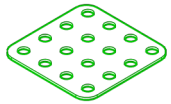	2
Треугольник 4x4	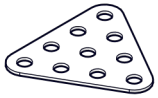	2
Балка (1_2)x(1_12_1)	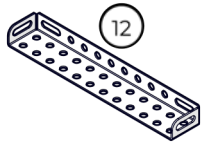	3
Балка (1_2)x(1_16_1)	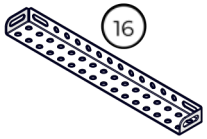	4
Винт M3x6		6
Винт M4x8		70
Винт M4x16		9

Название детали	Изображение	Количество (шт.)
Винт M4x30		9
Шпилька M4x80	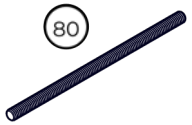	1
Гайка M4 фланцевая		92
Гайка M4 стопорная		1
Шайба нейлоновая		4
Кольцо 5 мм		40
Втулка 18 мм		3
Мотор силовой 350 об/мин	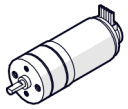	3

Название детали	Изображение	Количество (шт.)
Резинка		1
Контроллер ТРИК	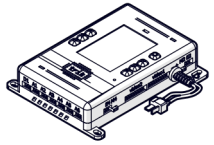	1
Аккумулятор 2200 мАч	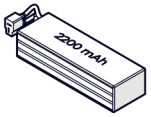	1
Датчик касания	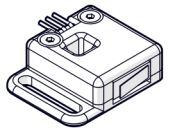	1
Задний бампер		1
Борт		2
Кулачок	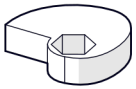	1
Кикер		1

Название детали	Изображение	Количество (шт.)
Буквы TRIK		1
Колесо пассивное		1
Колесо малое		2

1

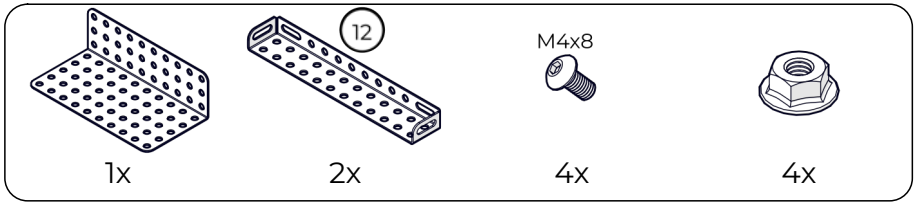

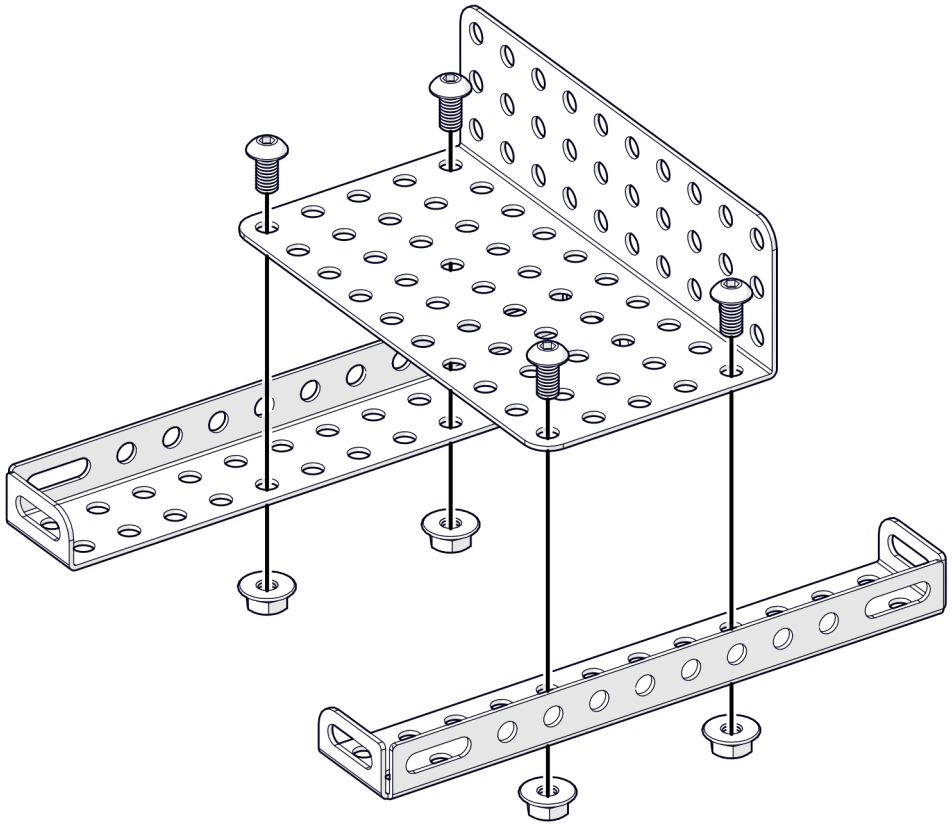

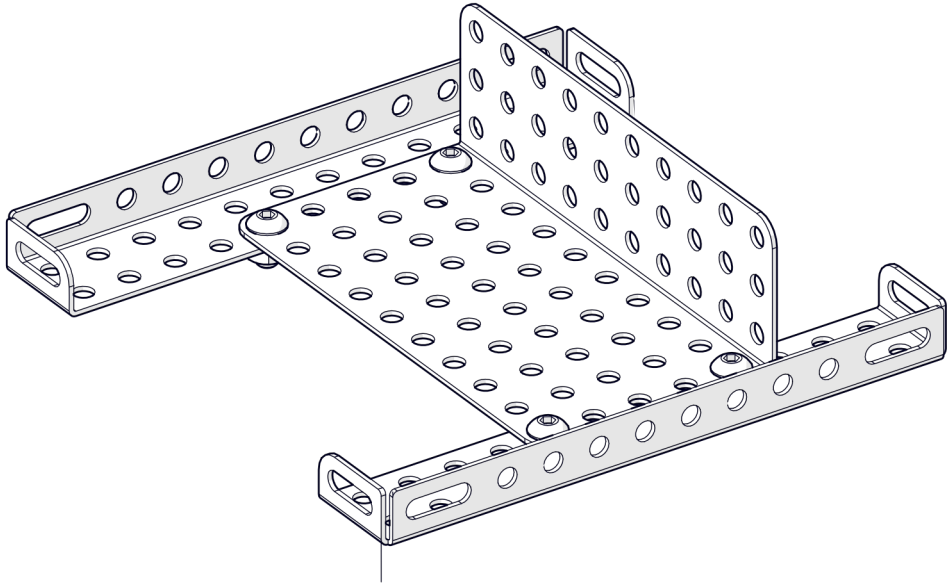

2

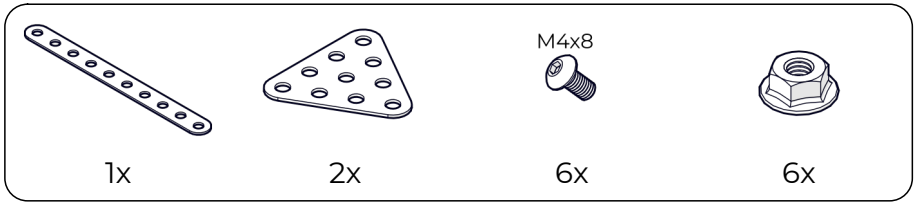

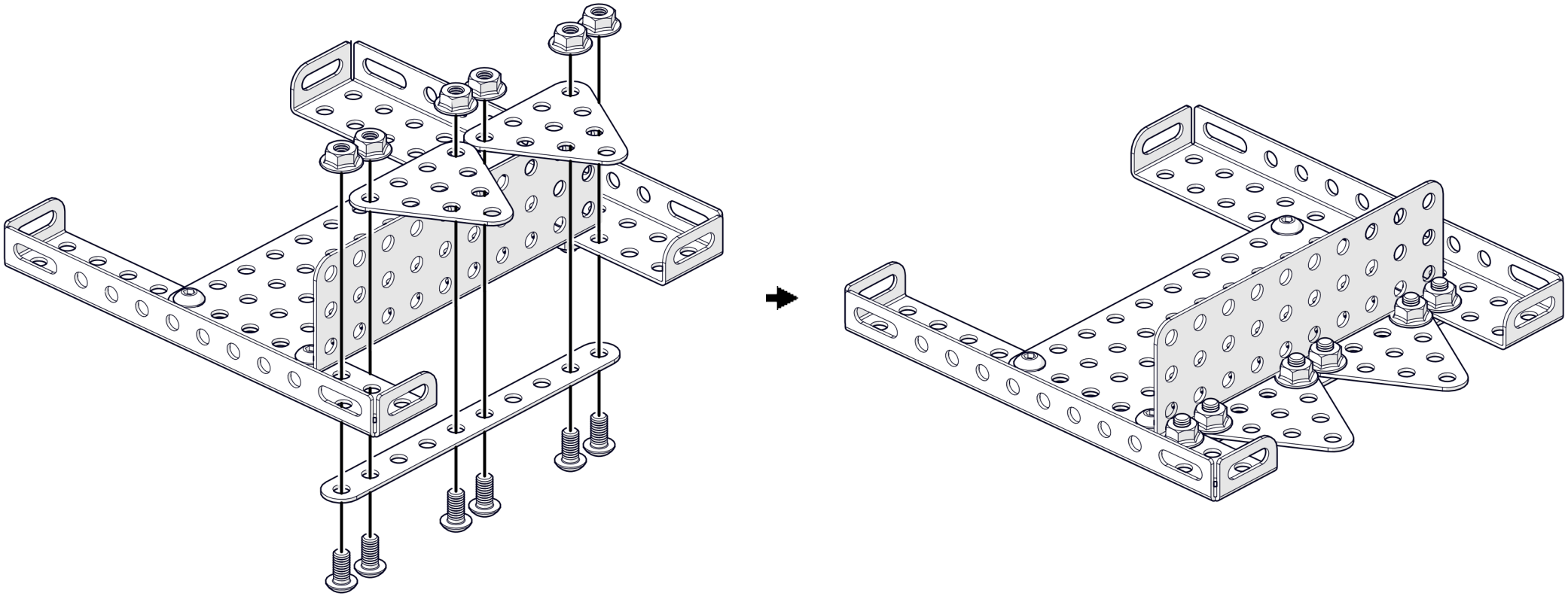

3

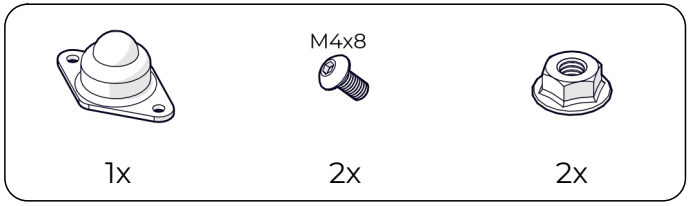

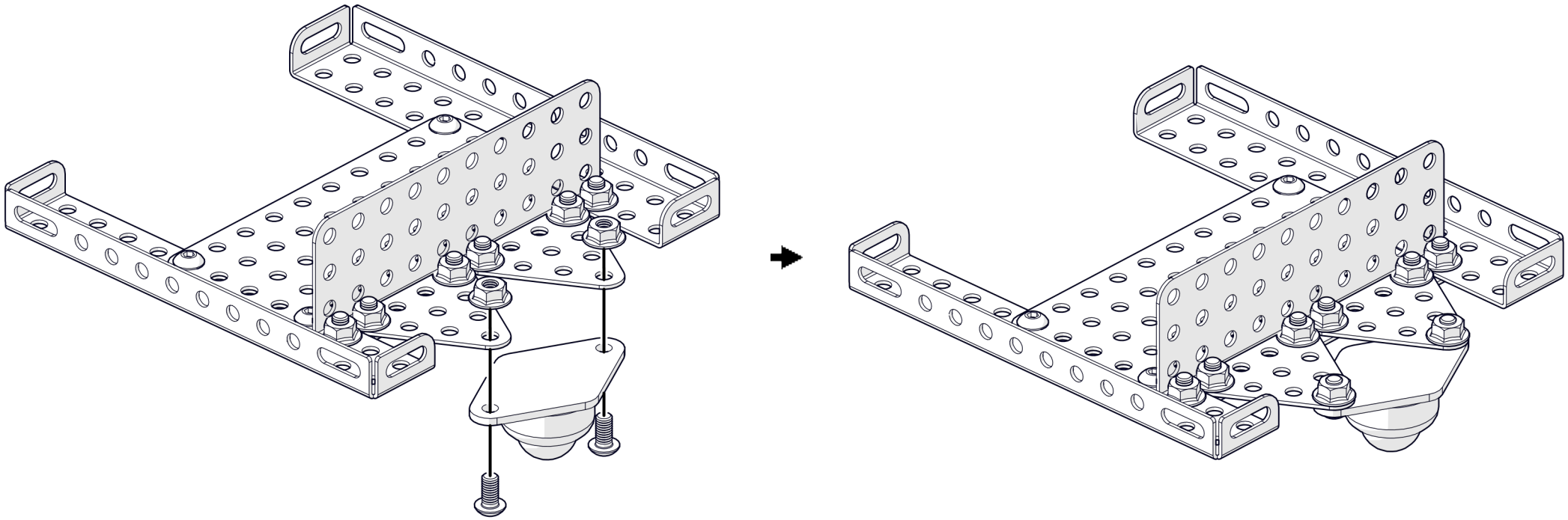

4

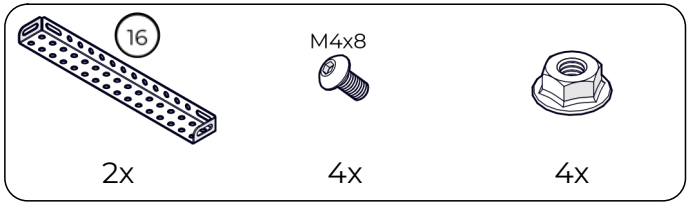

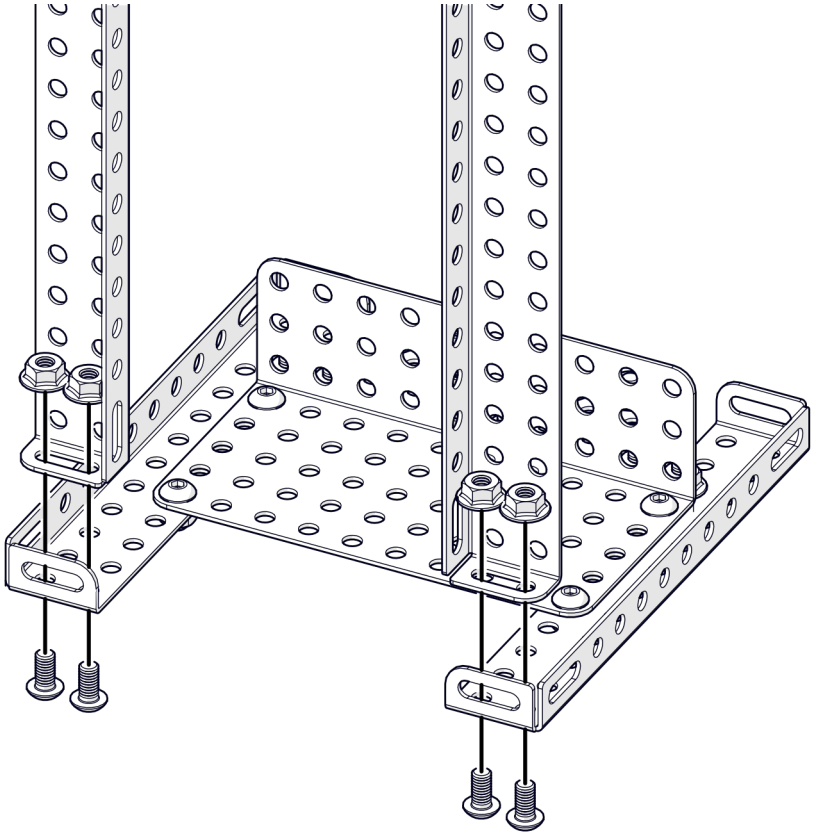

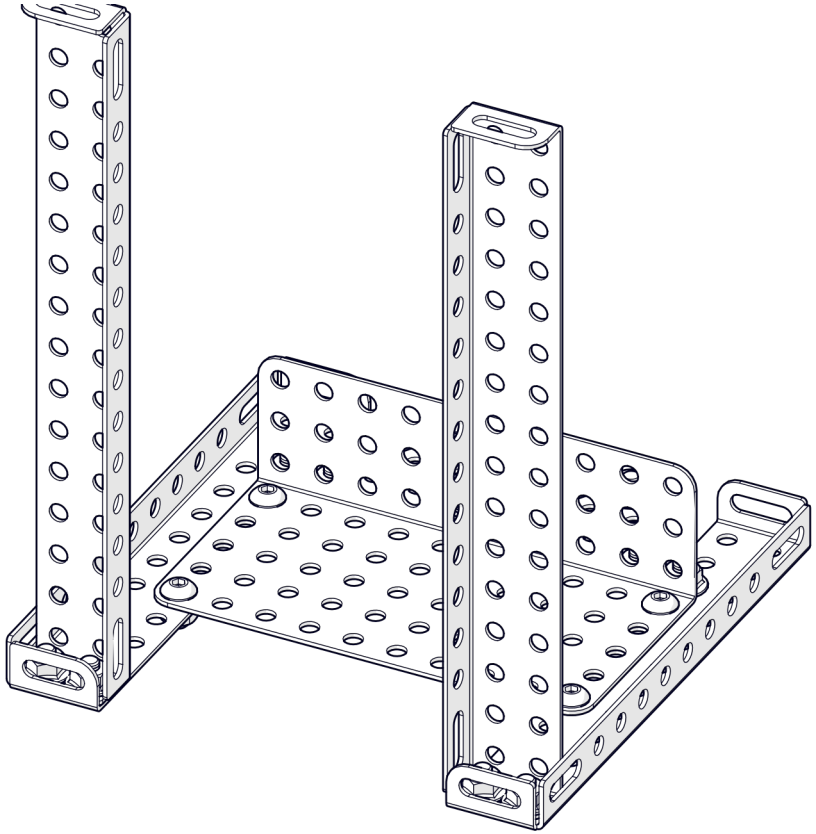

5

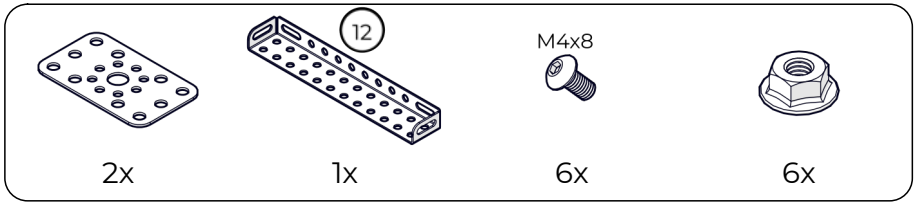

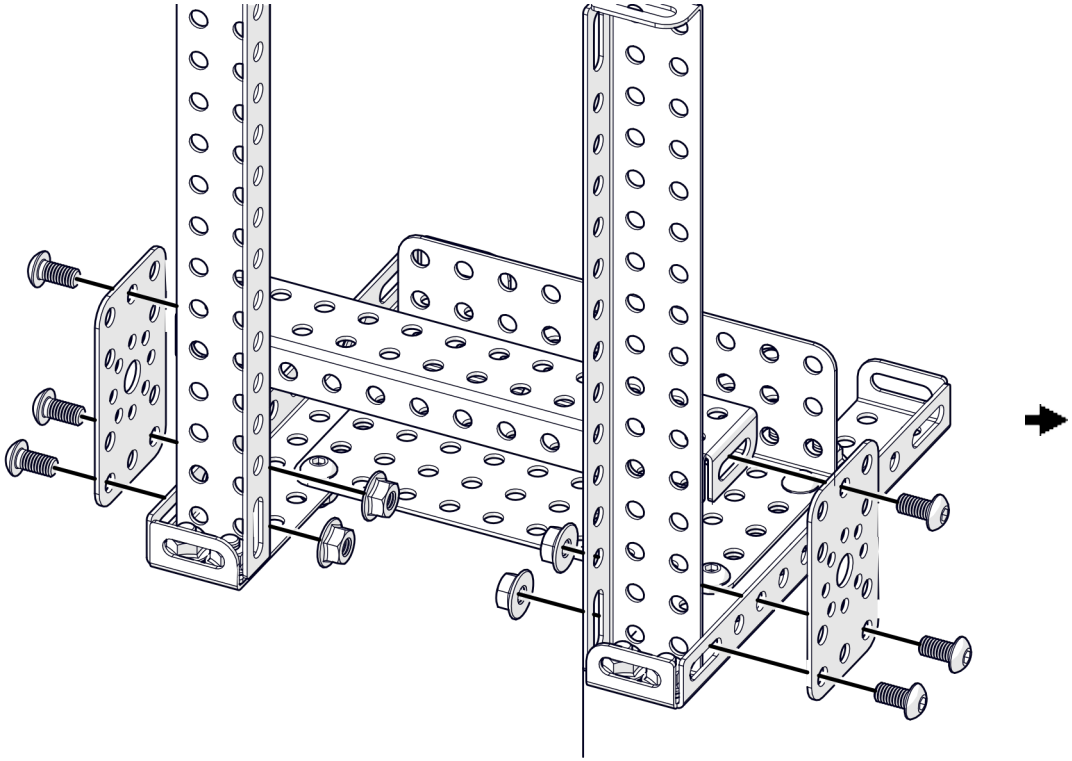

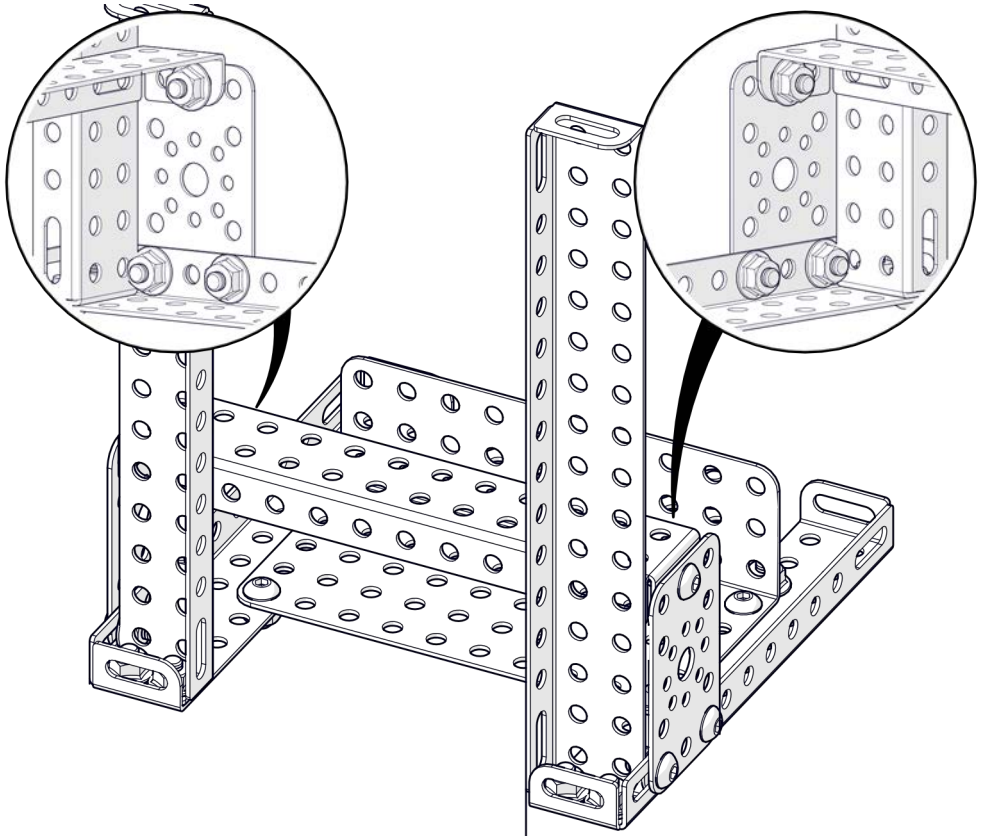

6

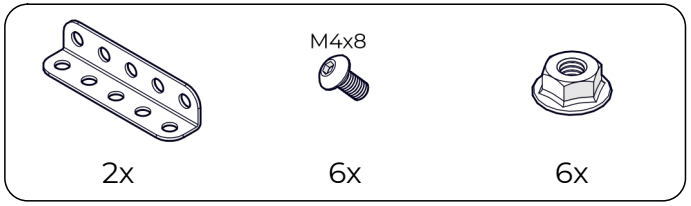

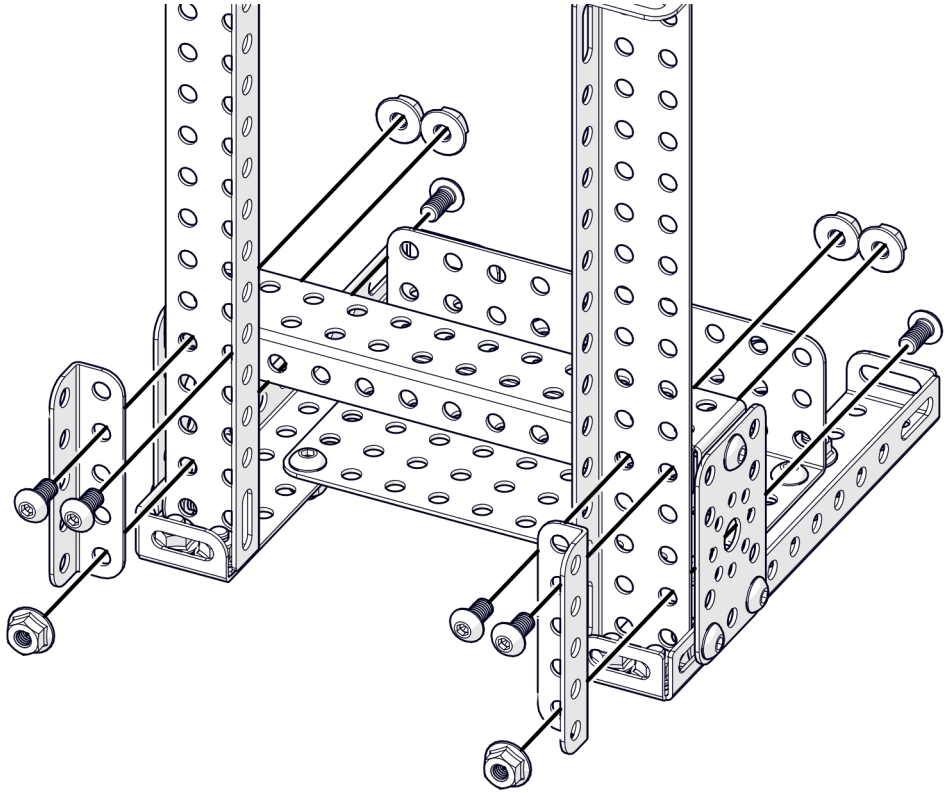

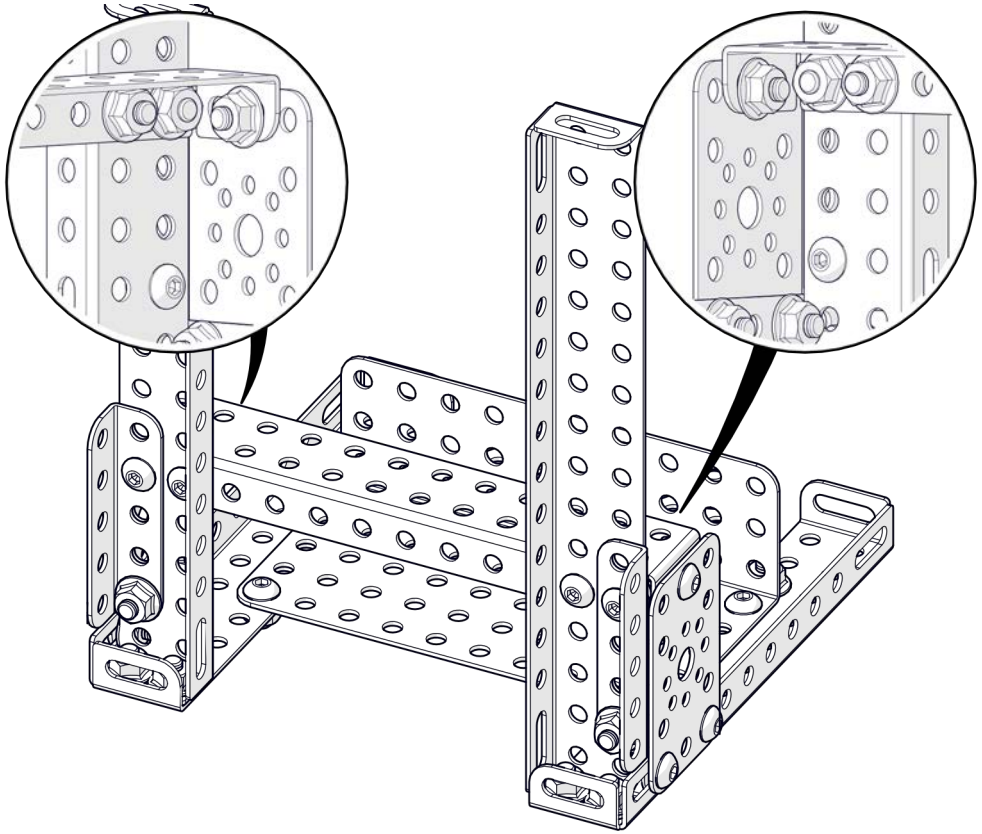

7

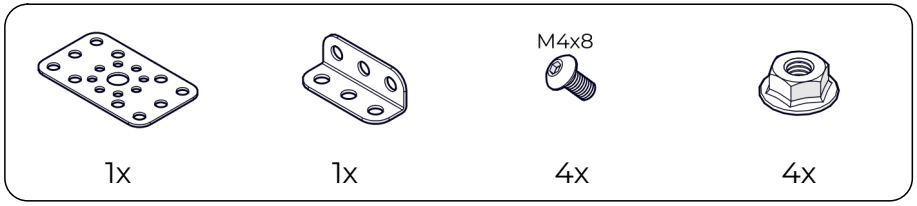

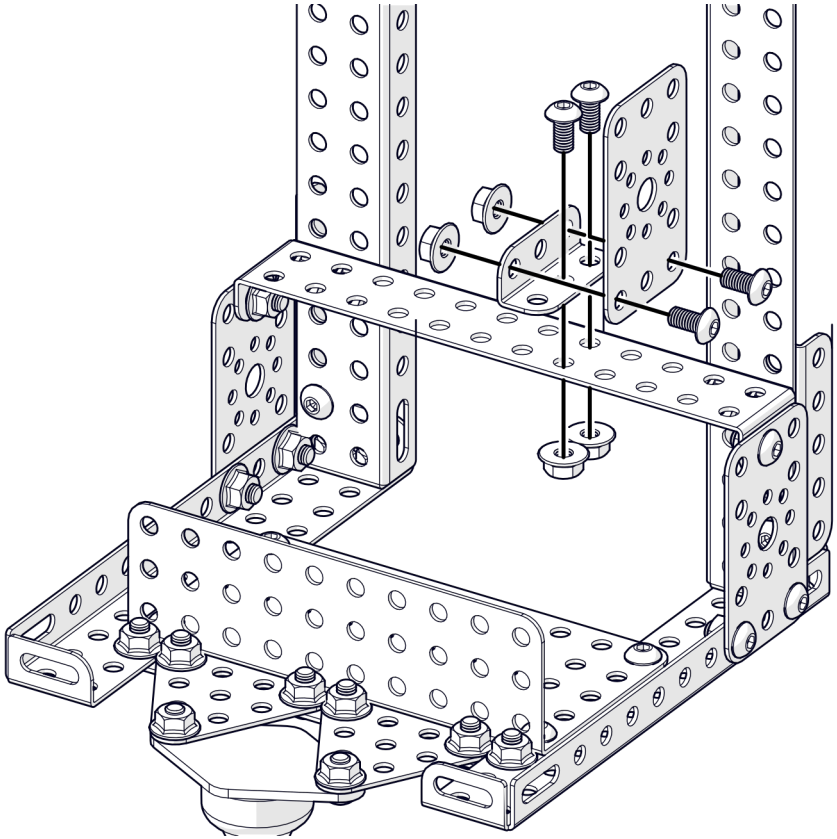

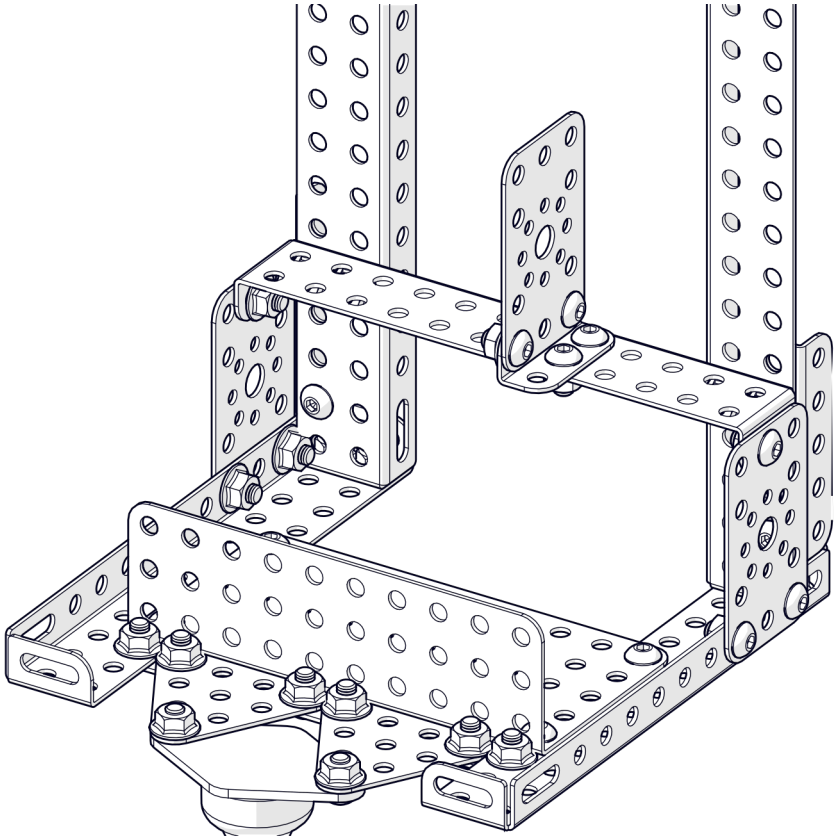

8

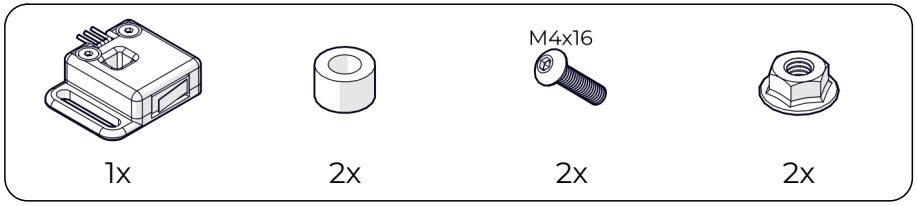

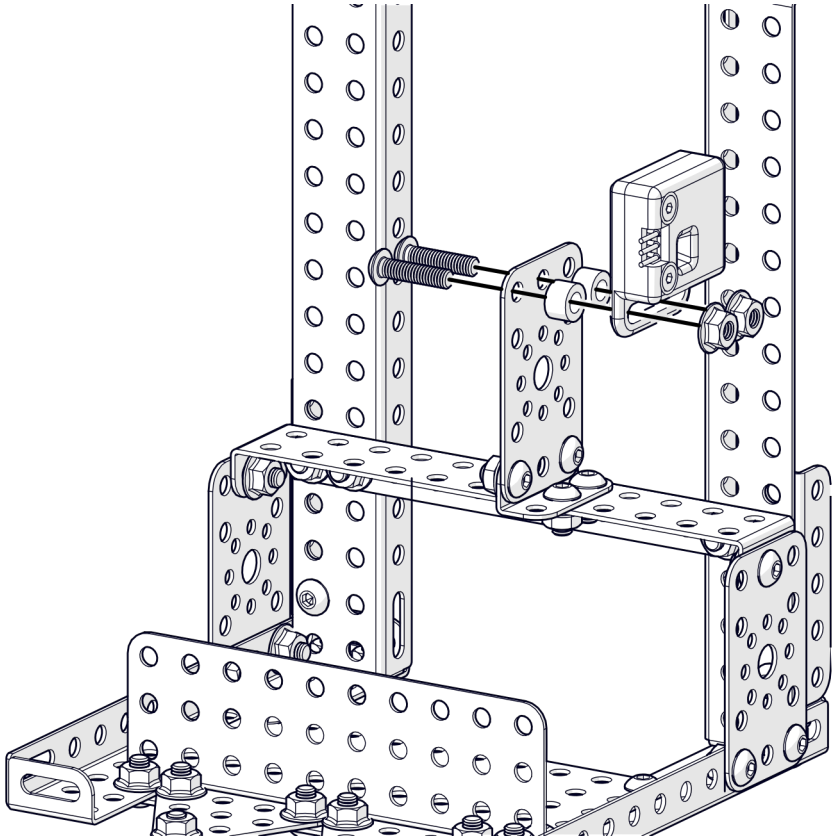

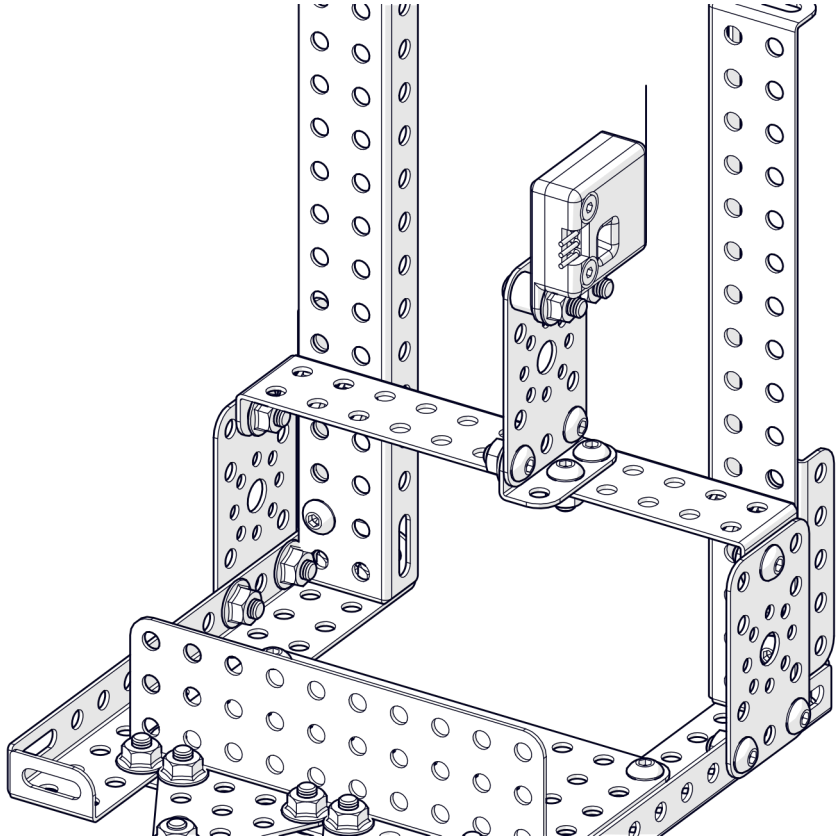

9

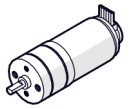

2x

4x

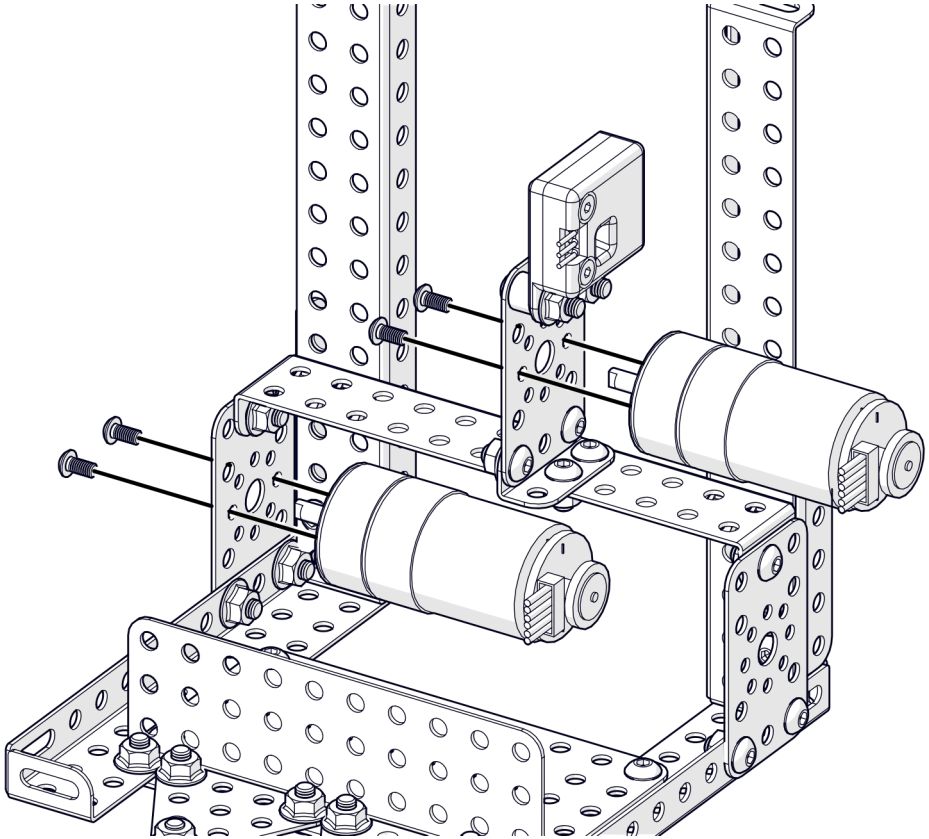

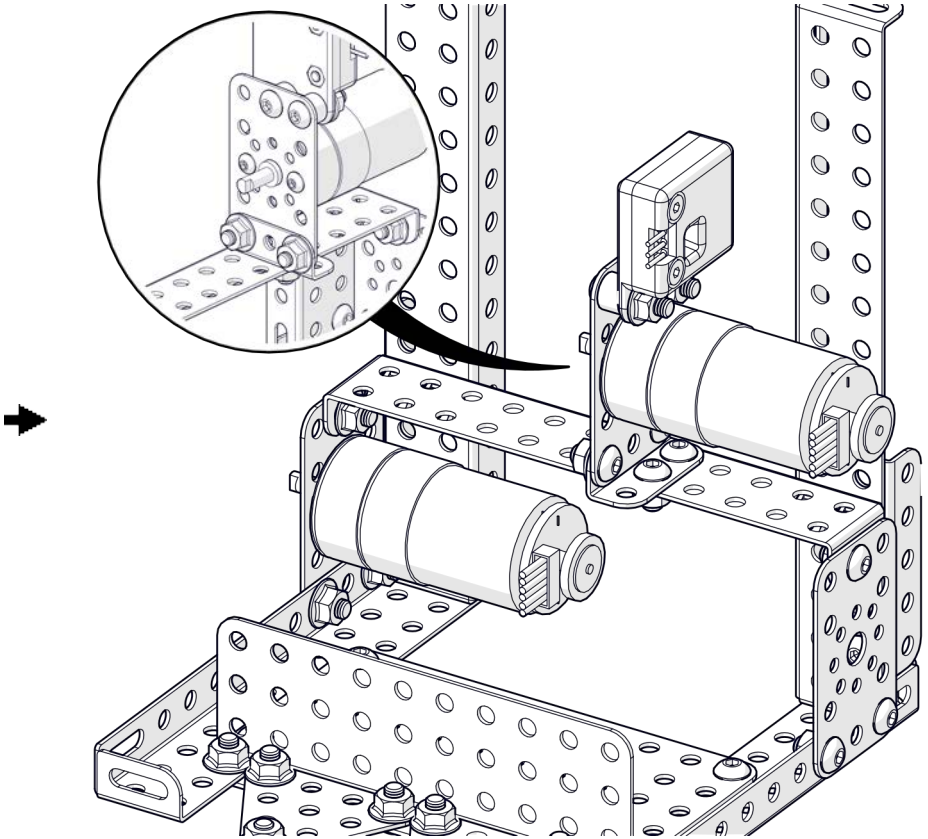

10

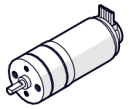

1x

M3x6

2x

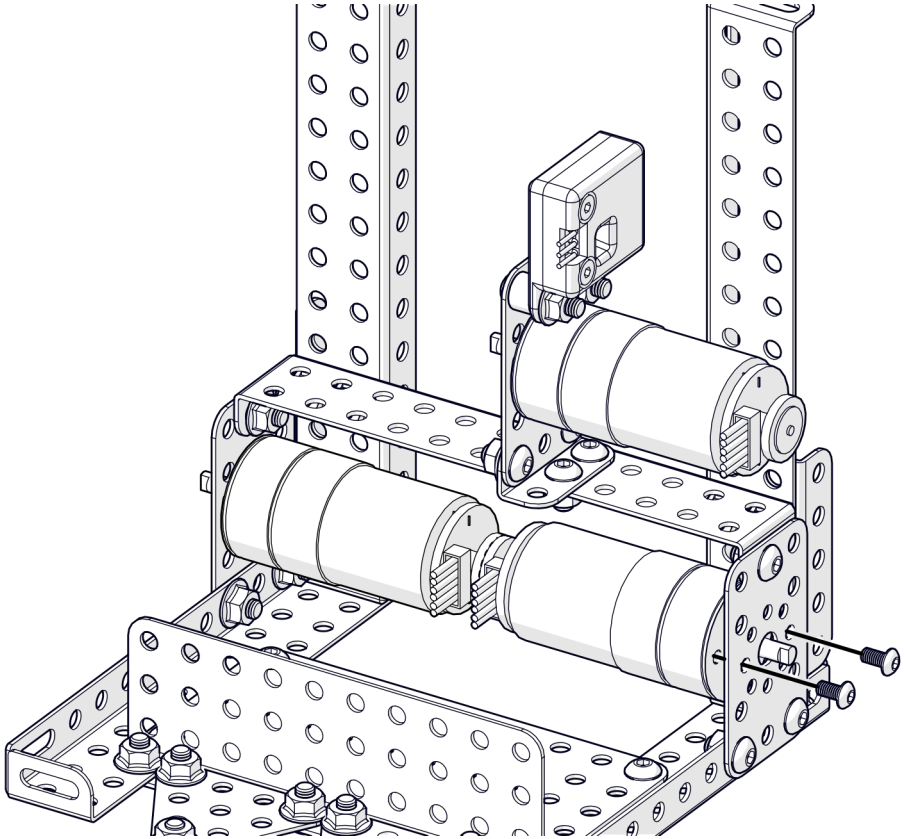

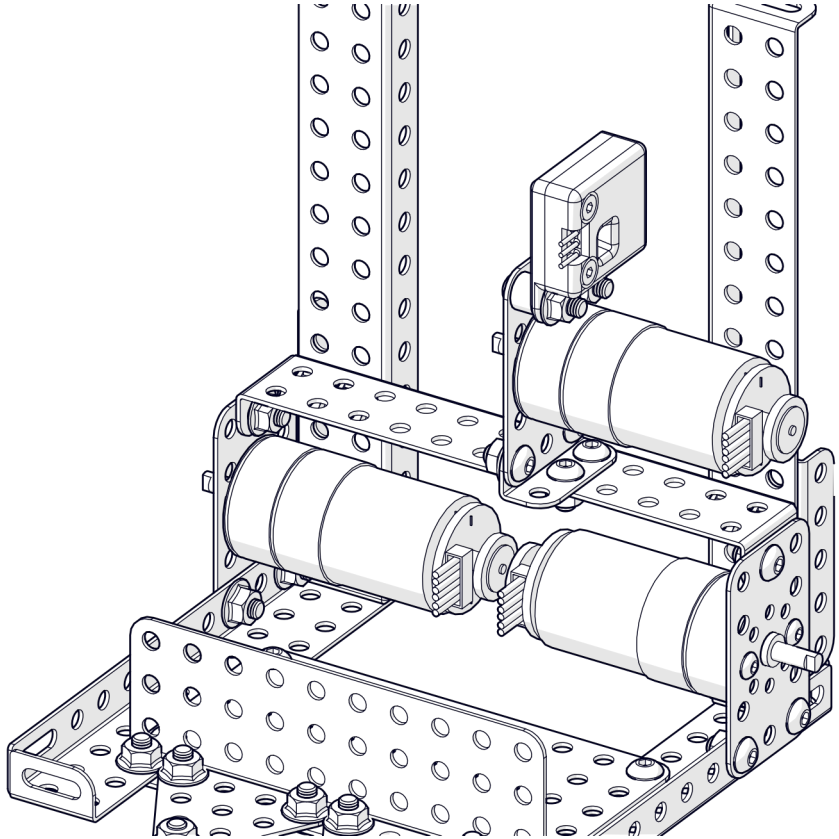

11

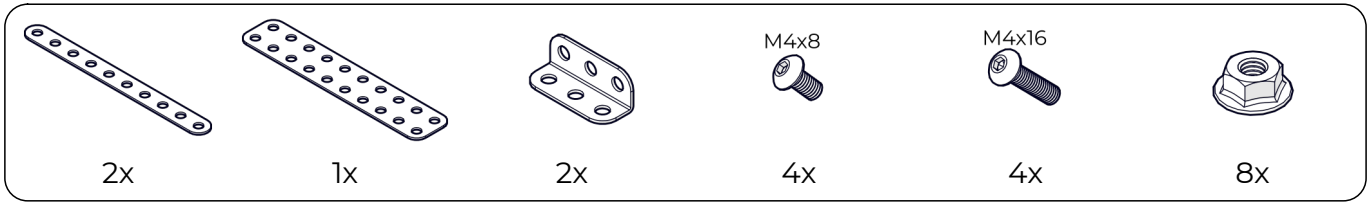

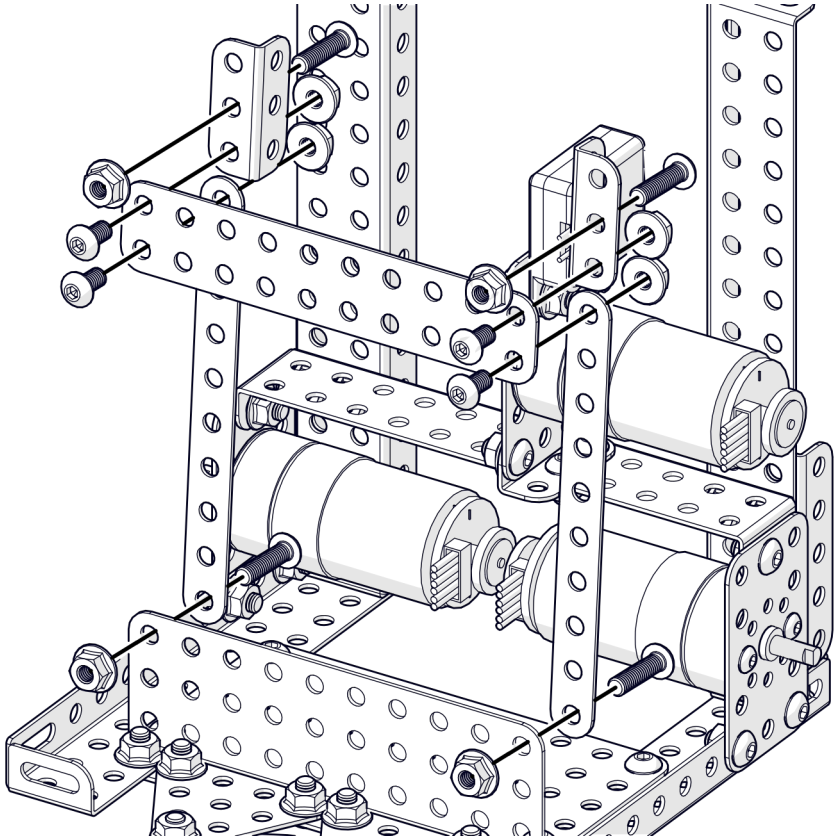

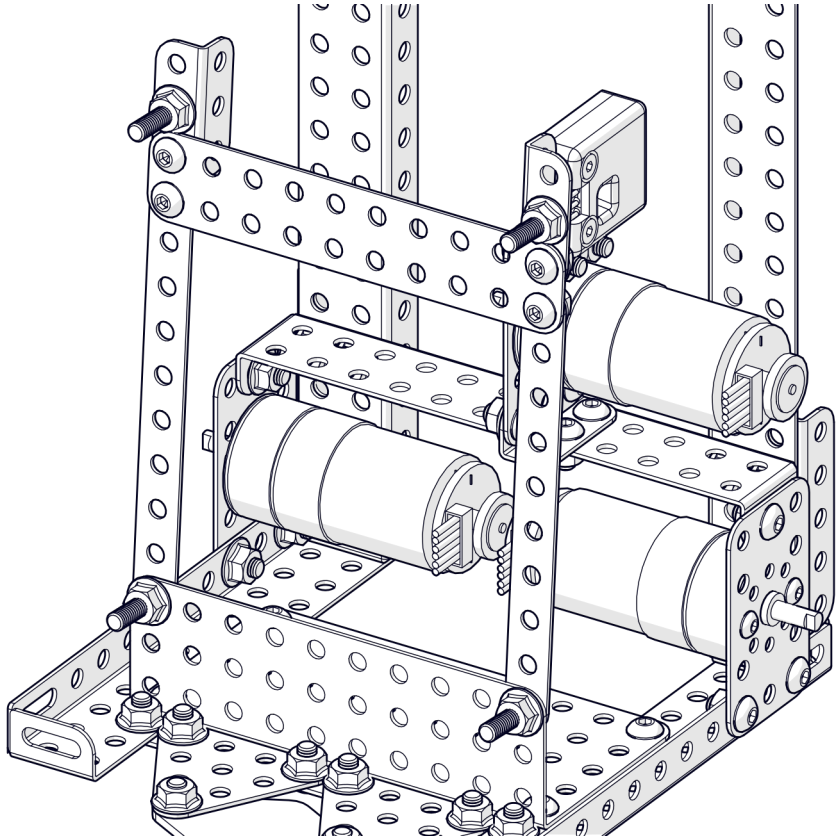

12

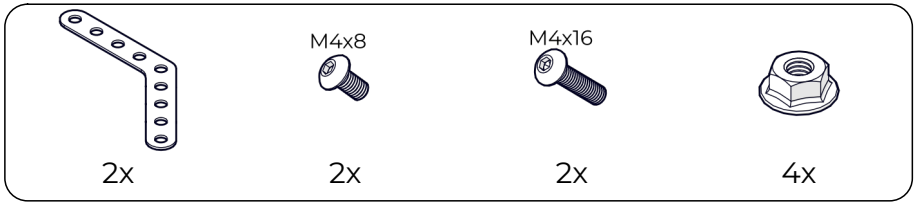

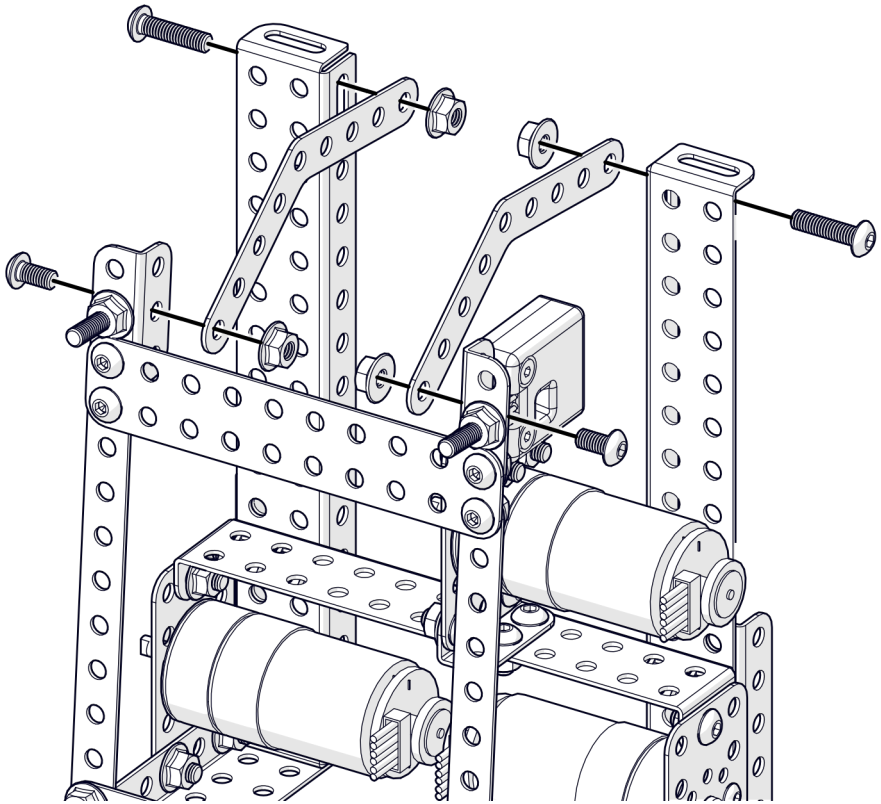

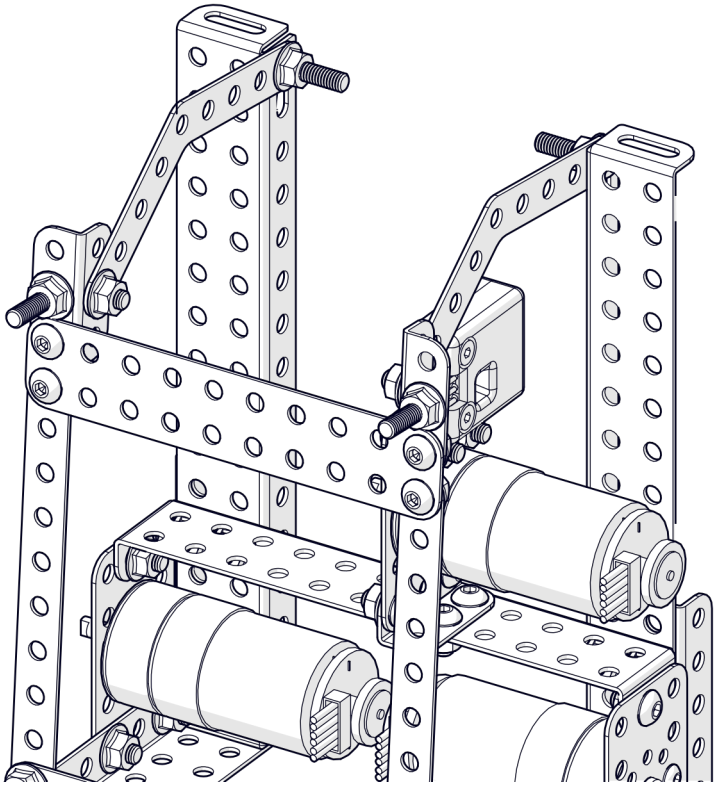

13

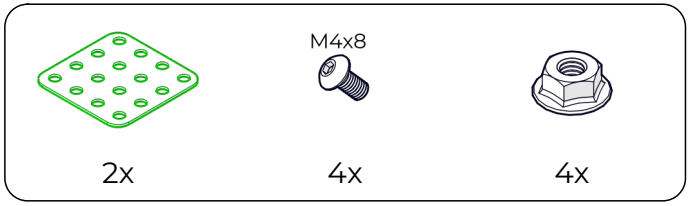

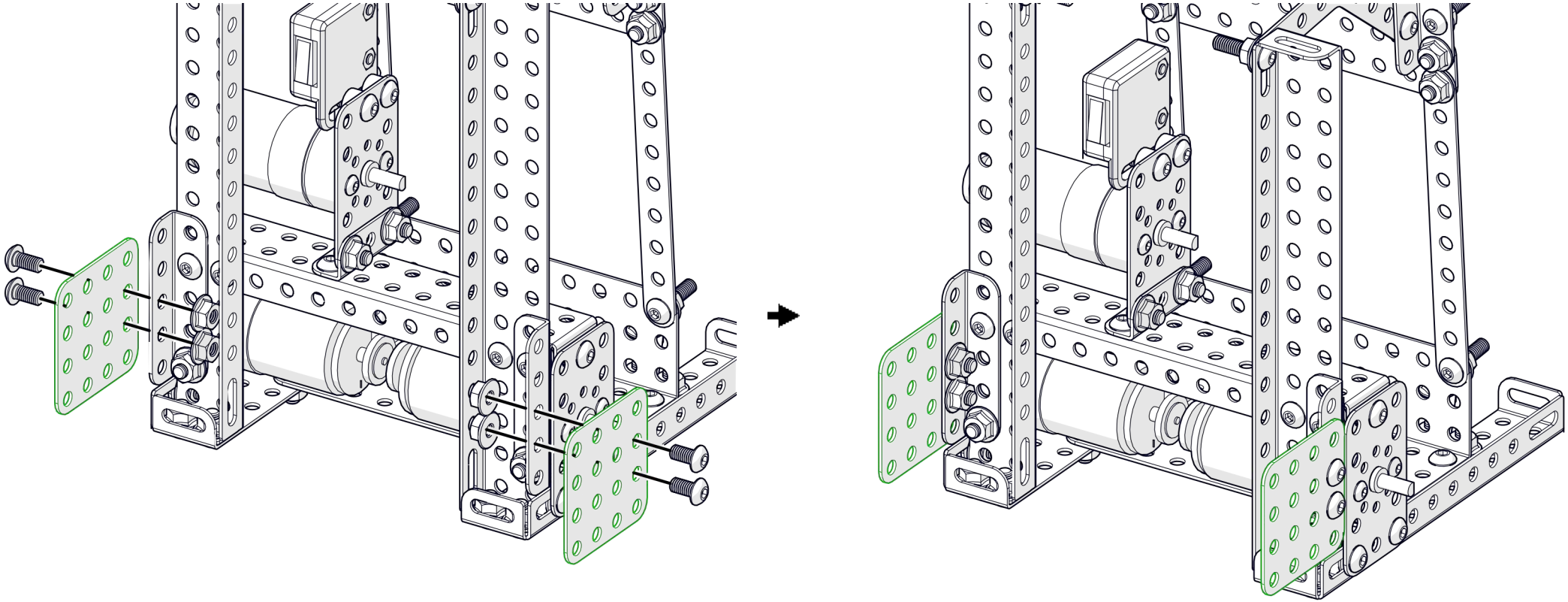

14

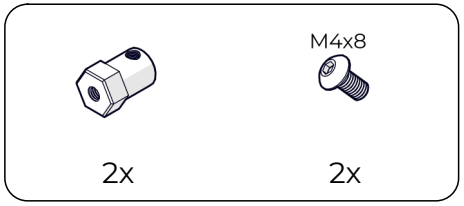

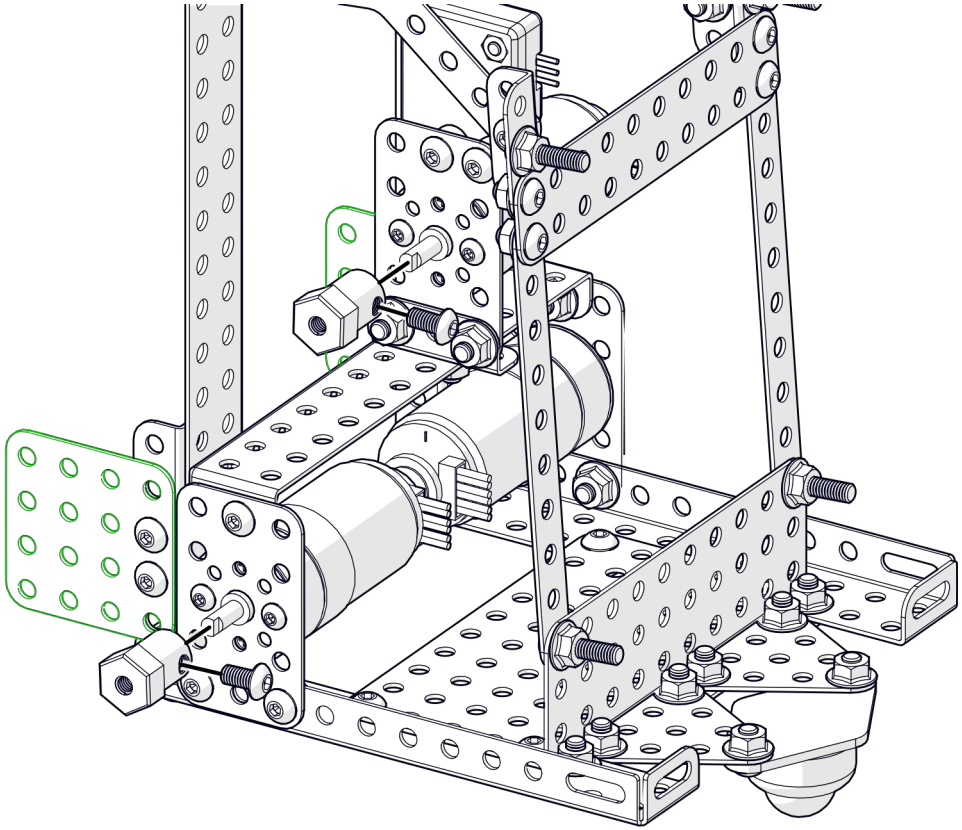

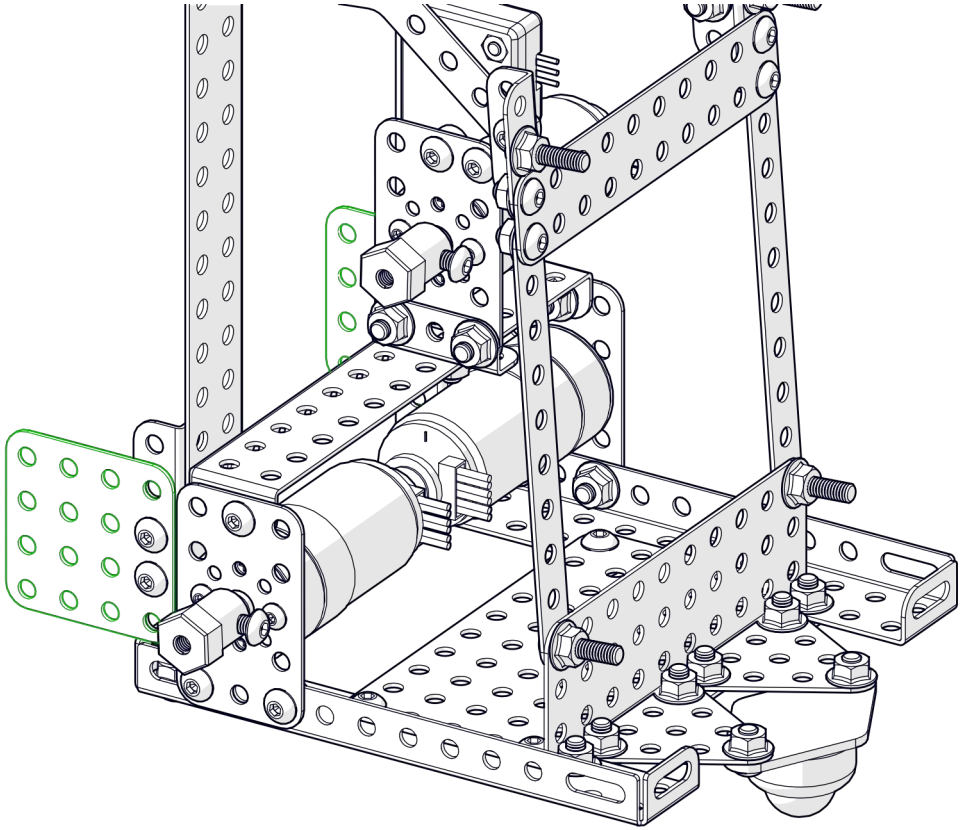

15

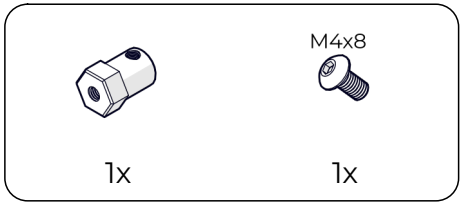

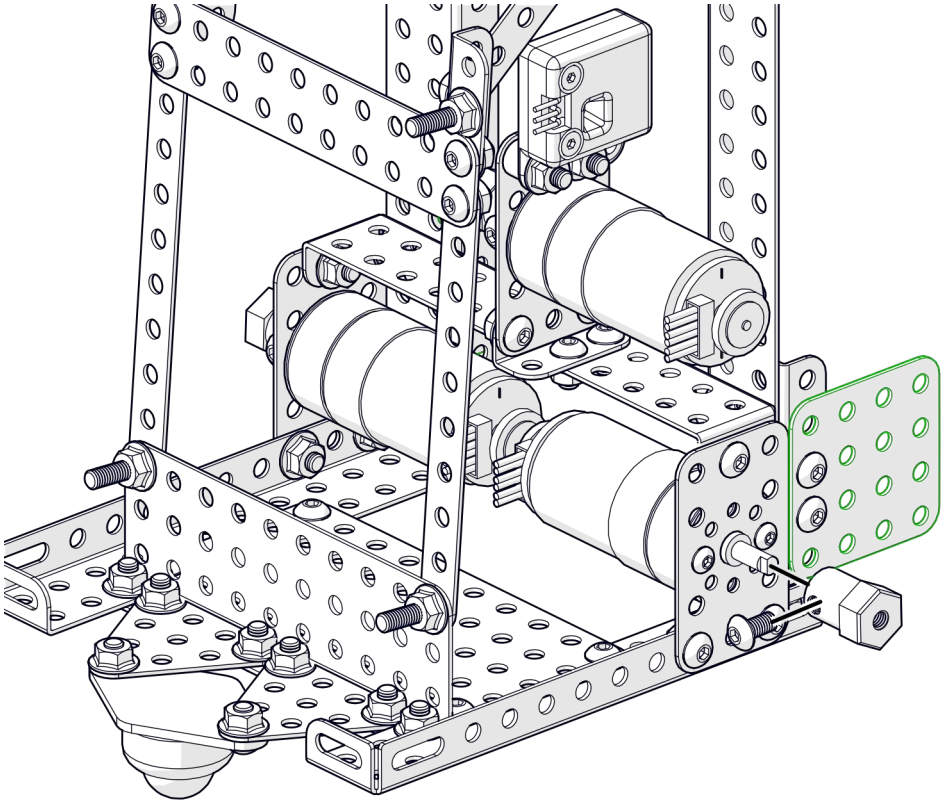

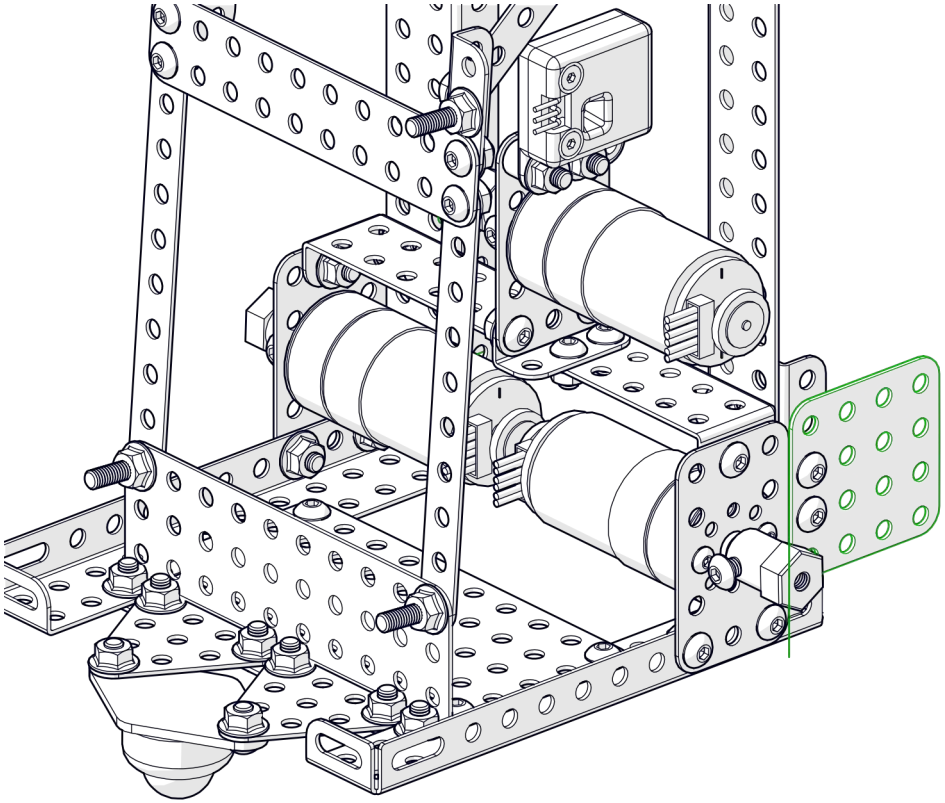

16

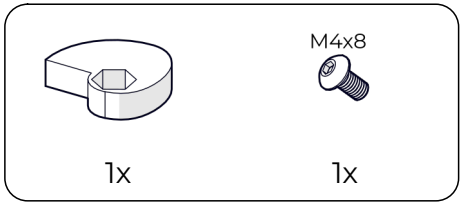

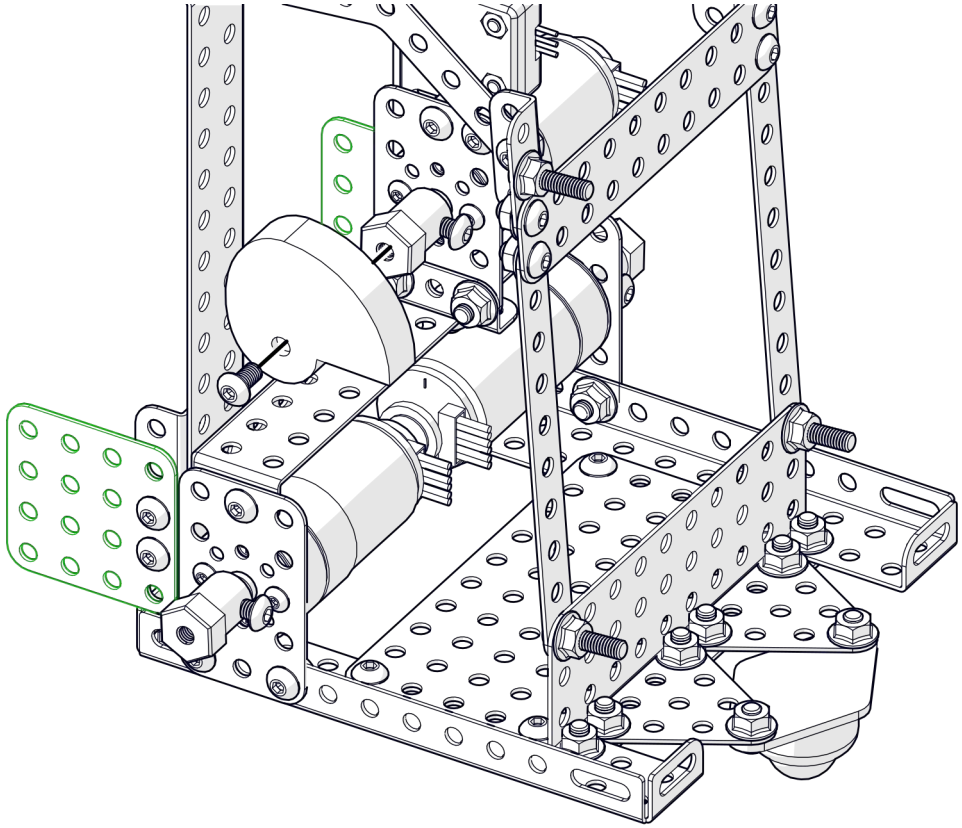

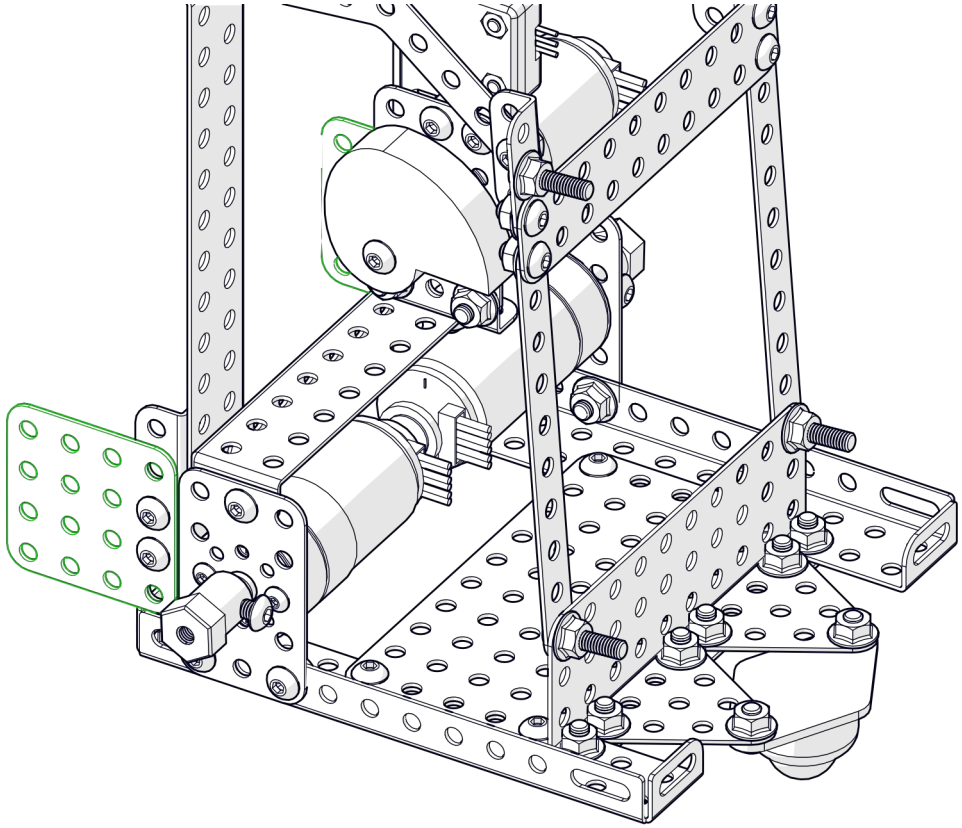

TRIK

17

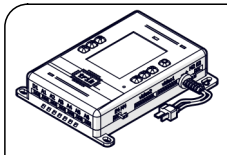

1x

4x

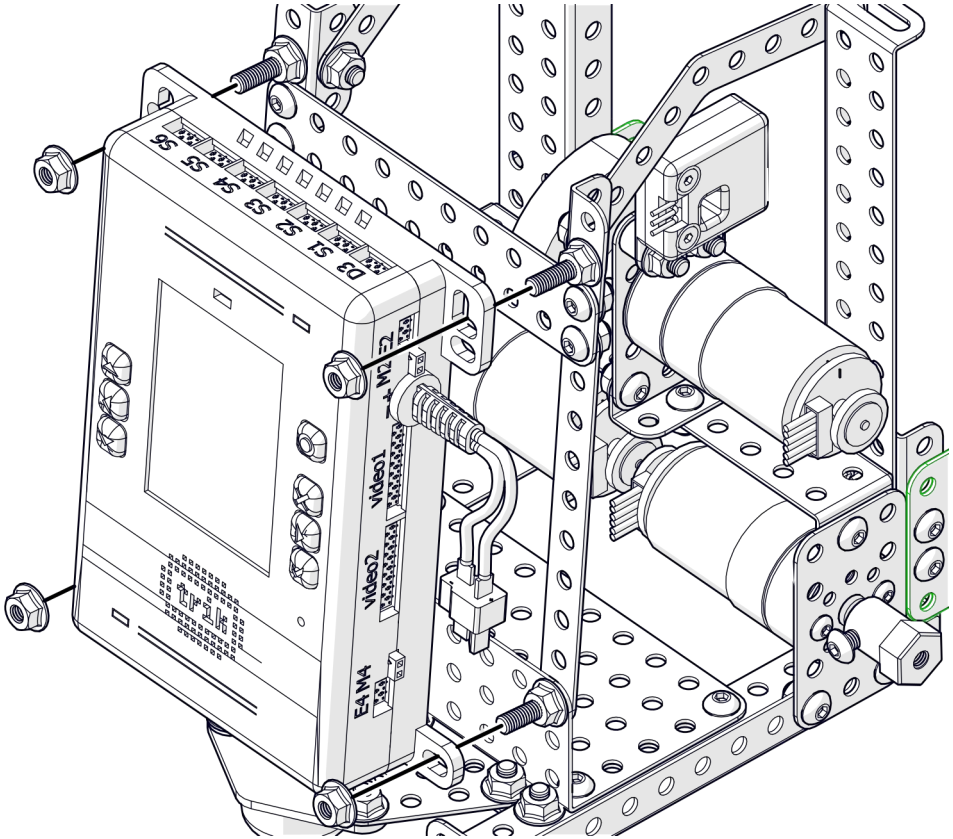
D3 S1 S2 S3 S4 S5 S6
M2 E2
video1
video2
E4 M4

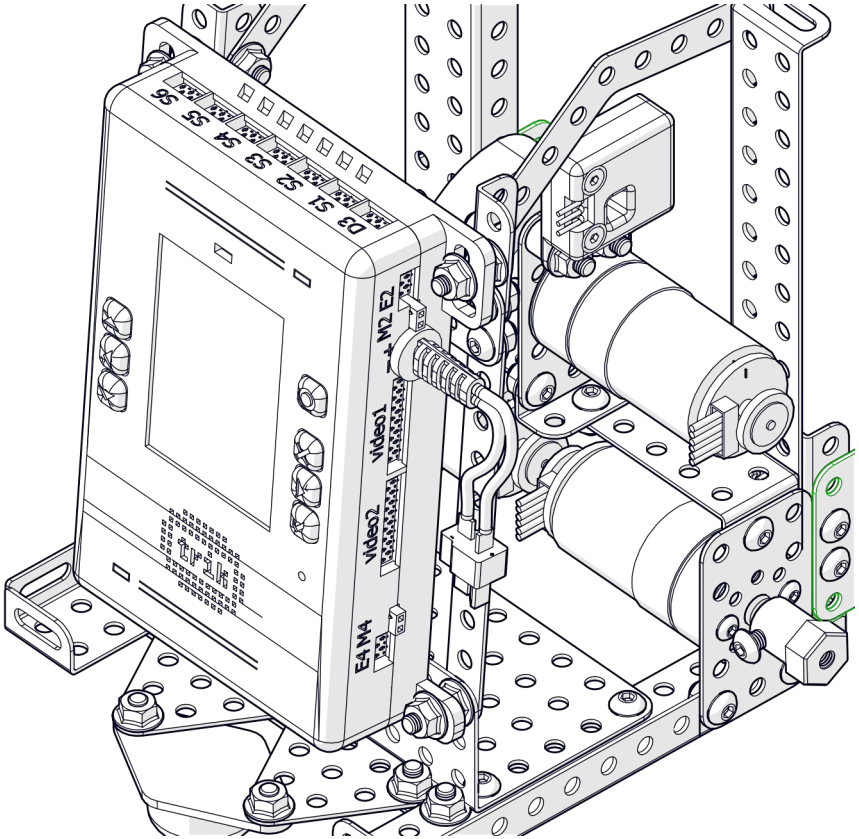
D3 S1 S2 S3 S4 S5 S6
M2 E2
video1
video2
E4 M4

18

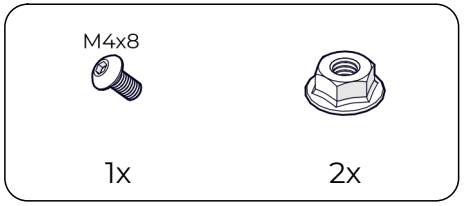

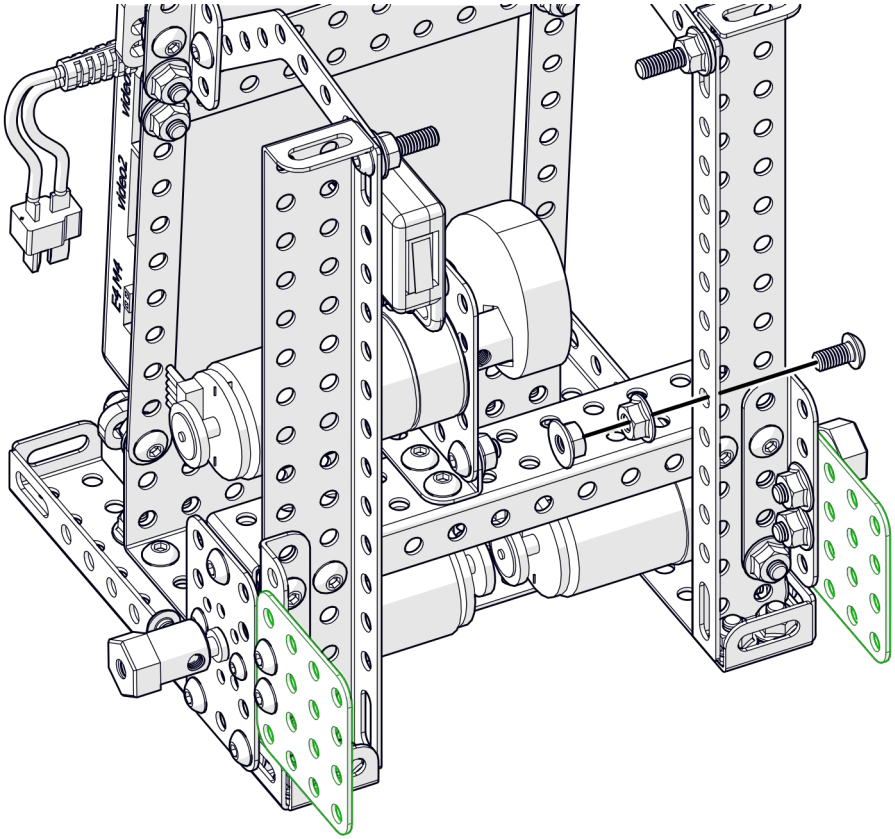

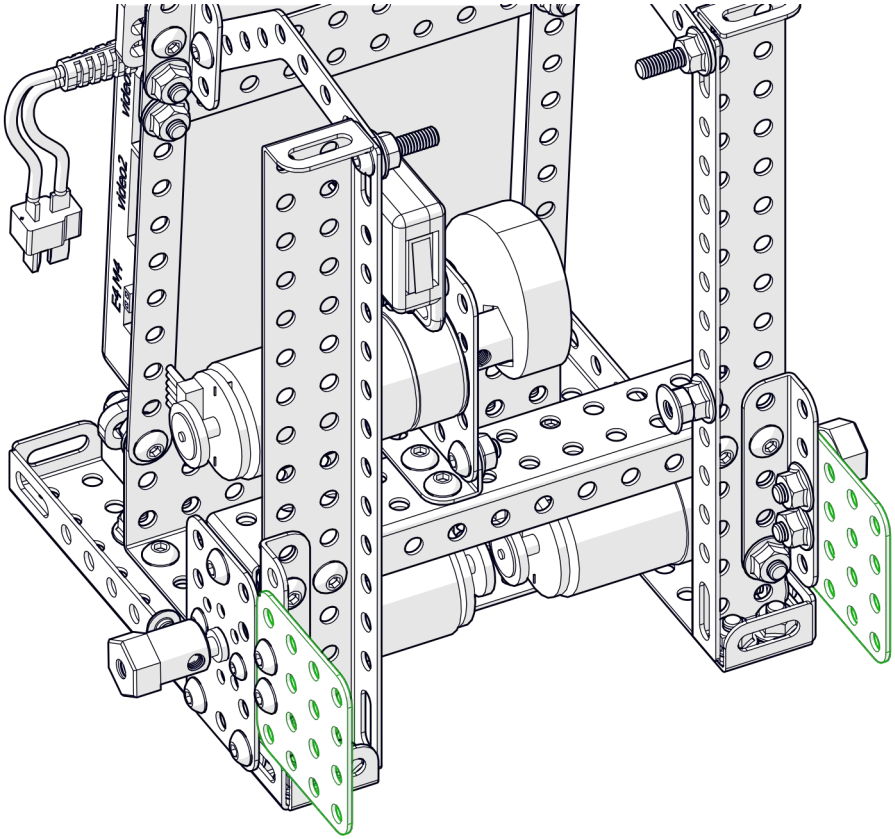

19

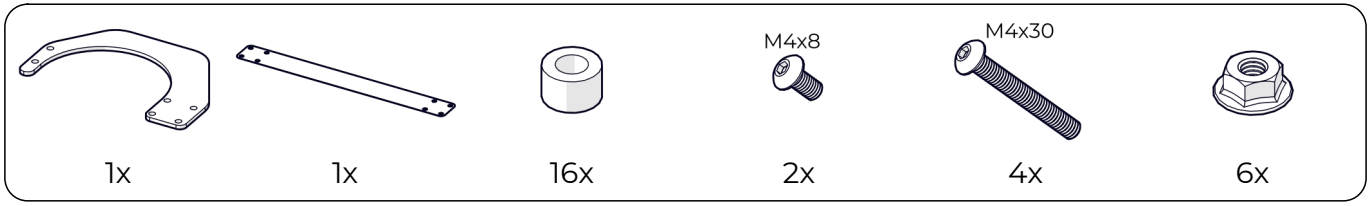

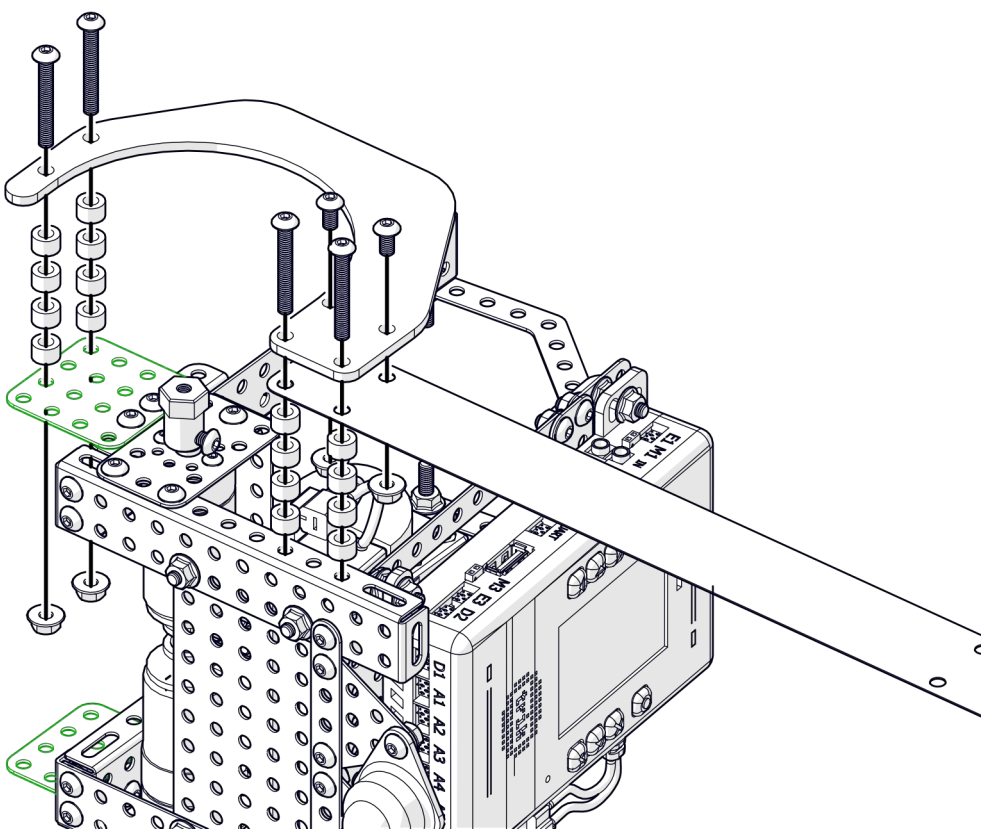

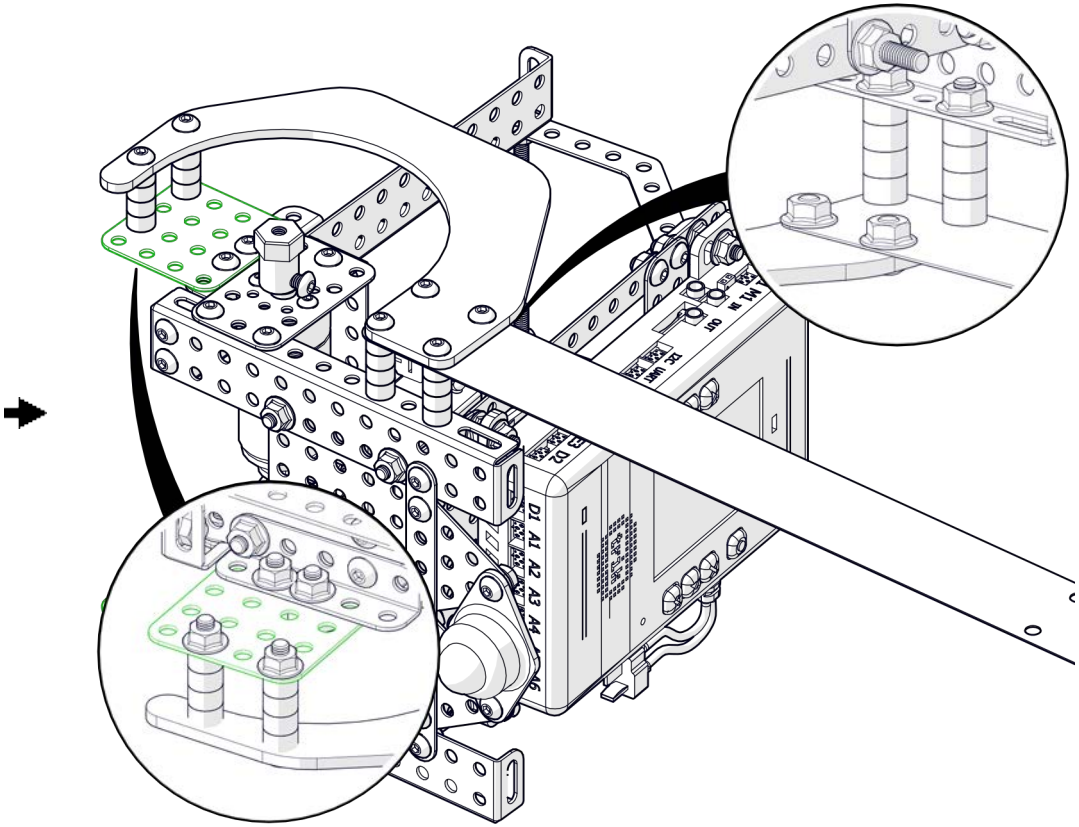

20

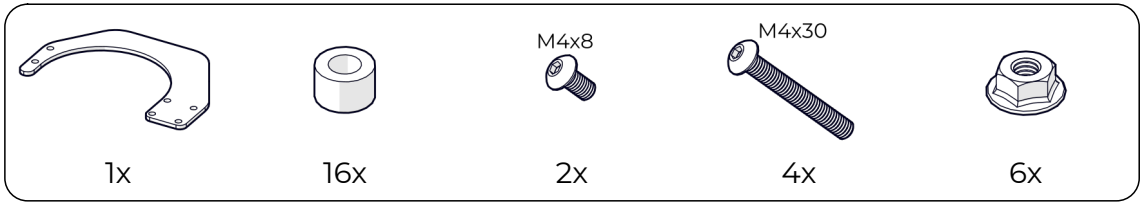

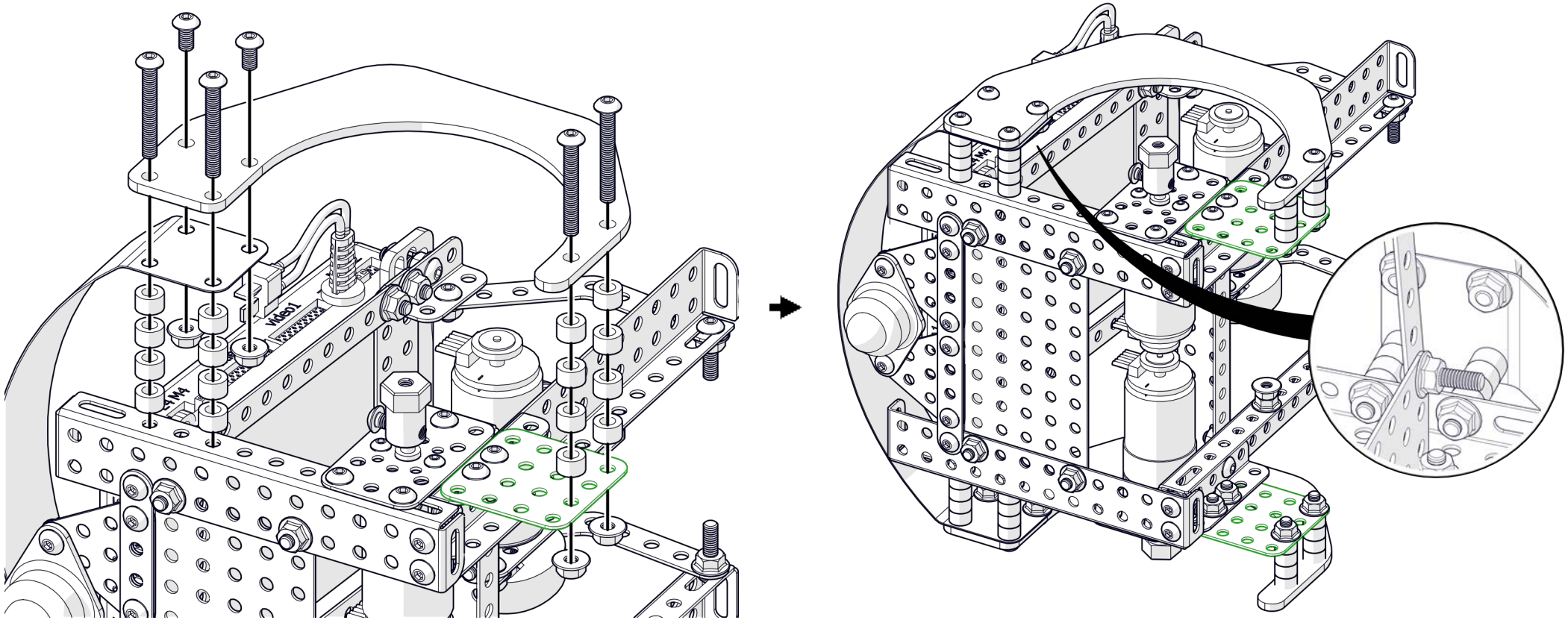

21

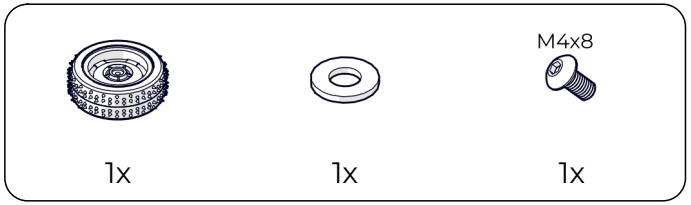
M4x8
1x
1x
1x

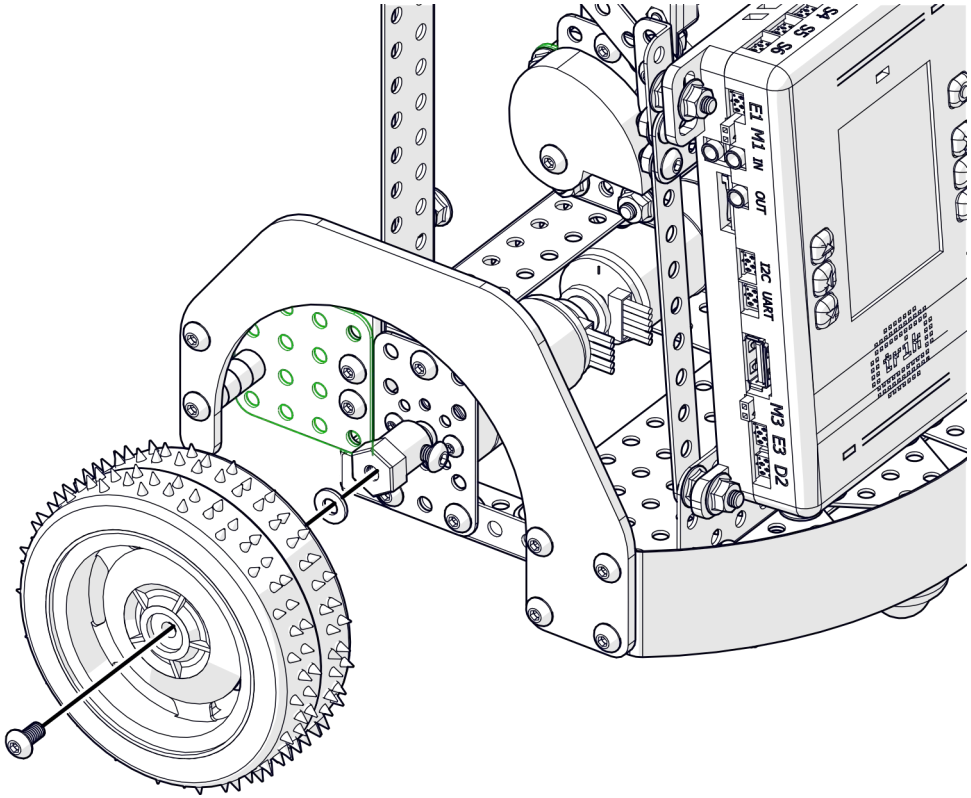
E1 M1 IN OUT I2C UART M3 E3 D2
S4 S5 S6

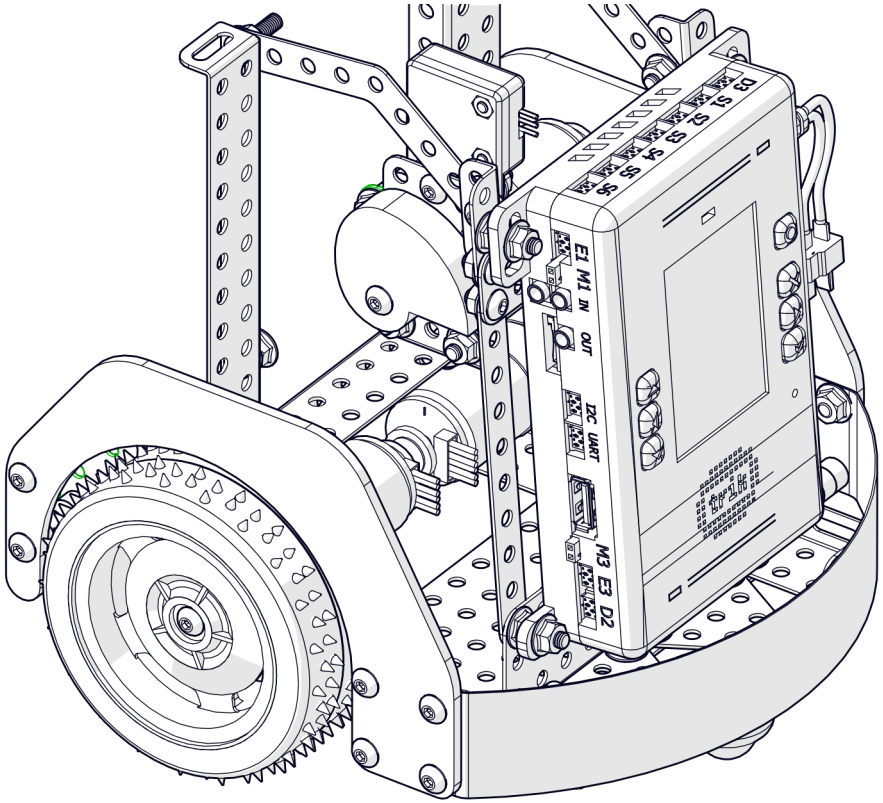
E1 M1 IN OUT I2C UART M3 E3 D2
S4 S5 S6 S7 S8 S9

22

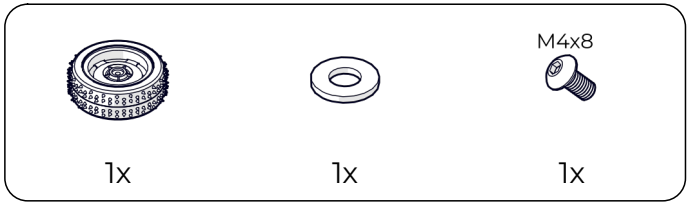

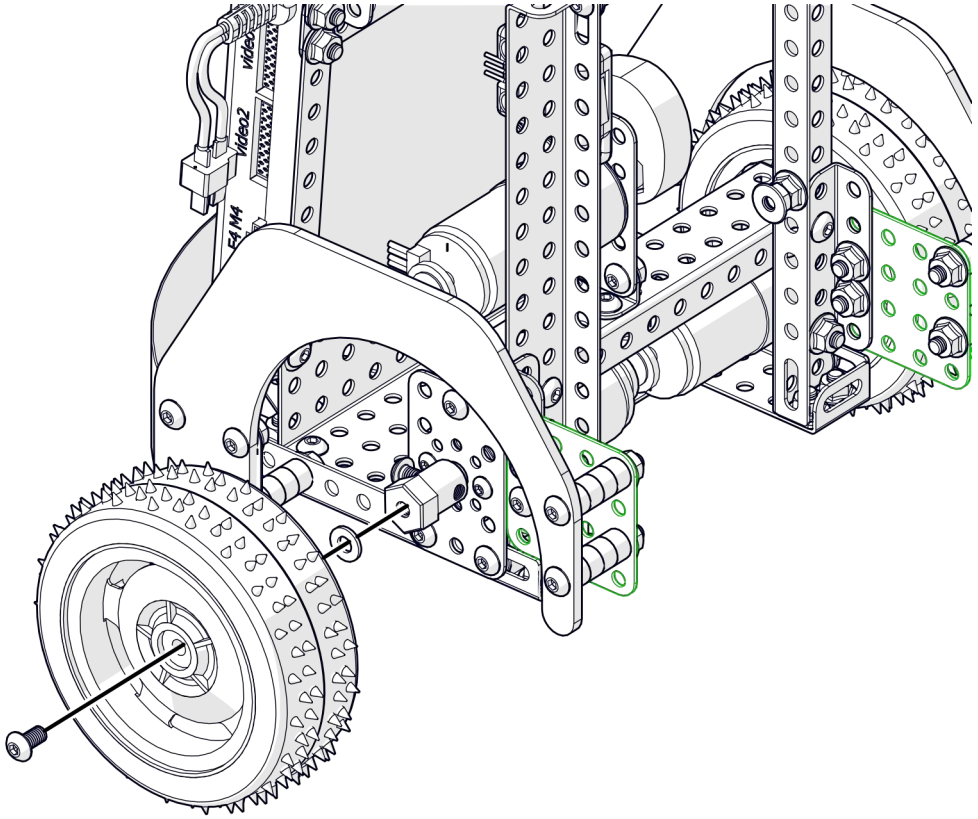

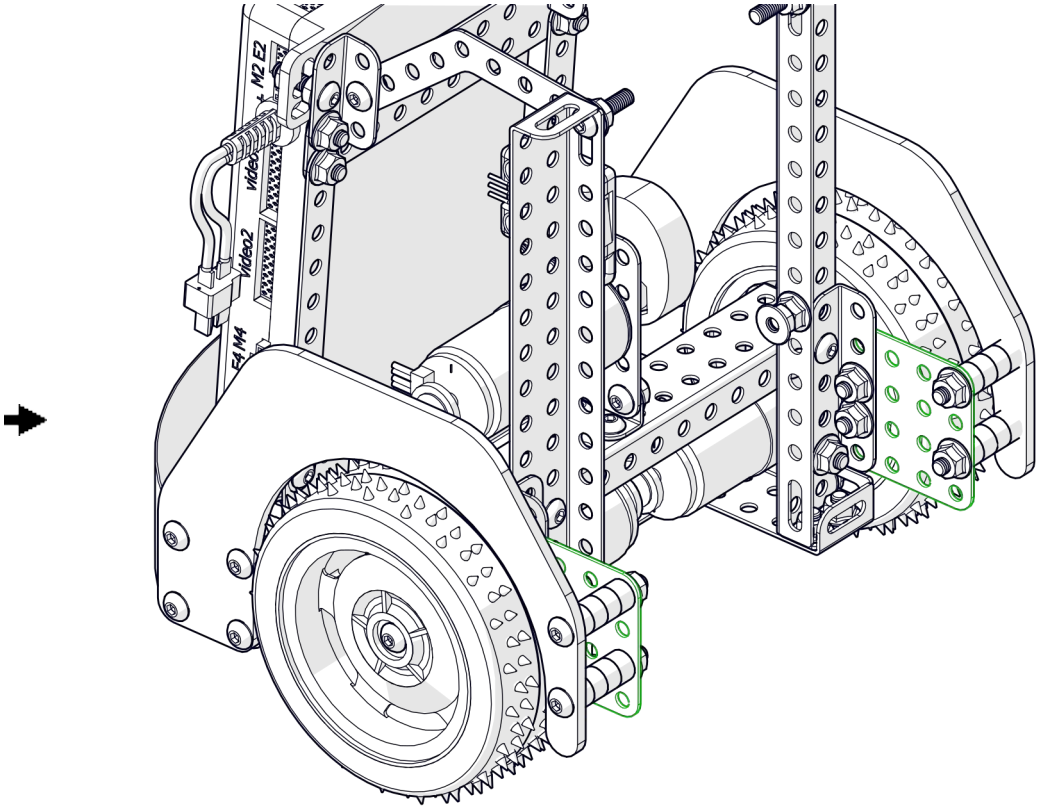

23

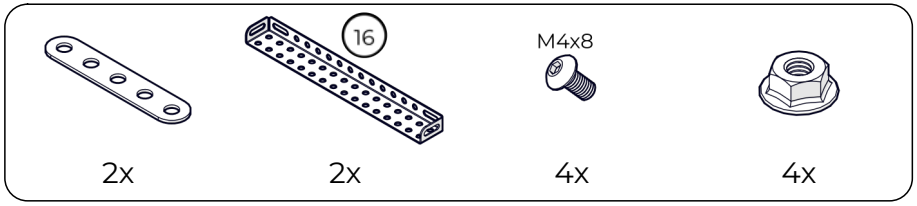

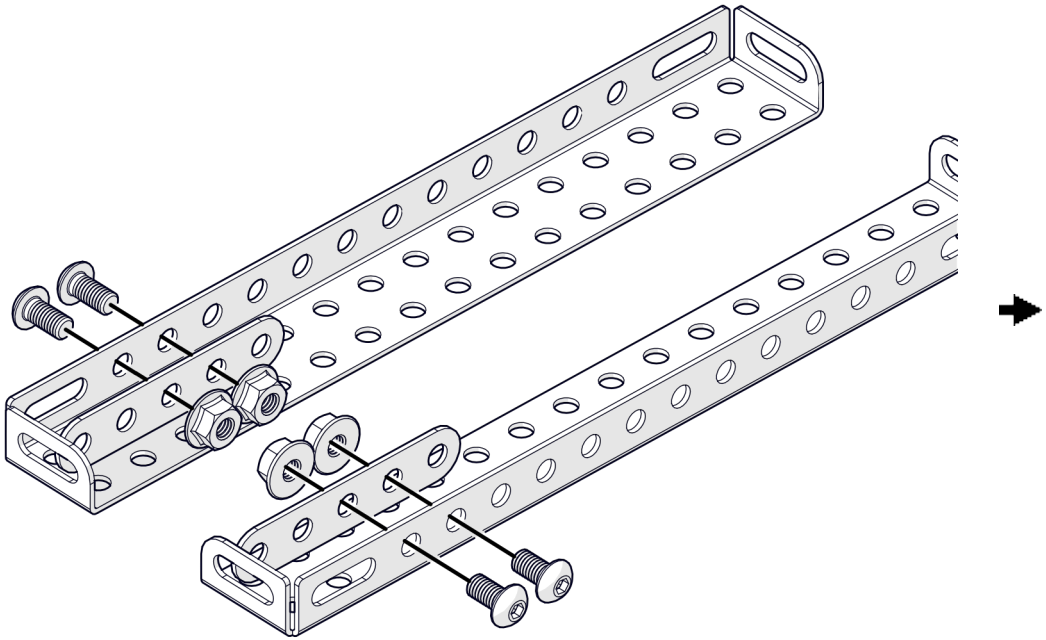

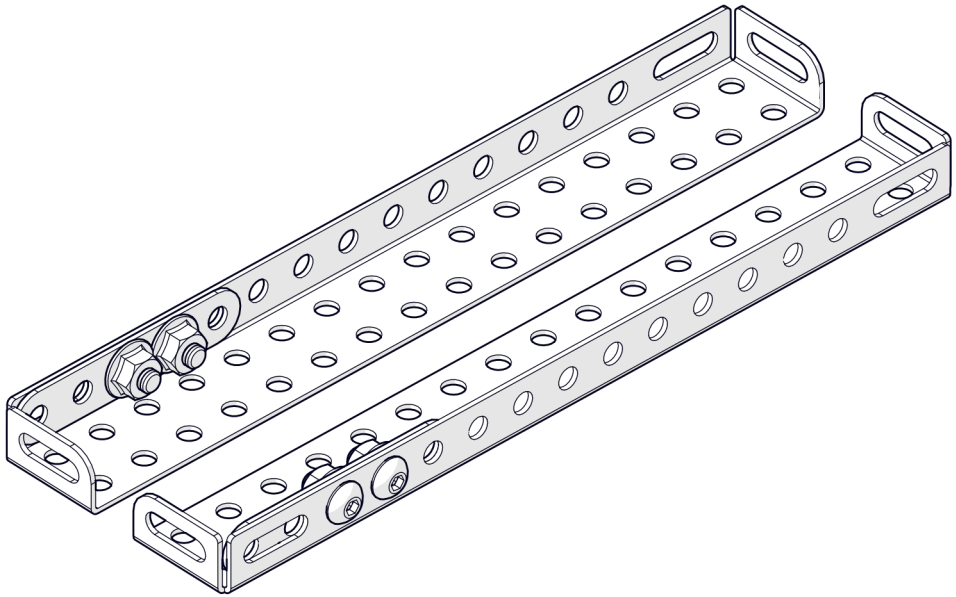

24

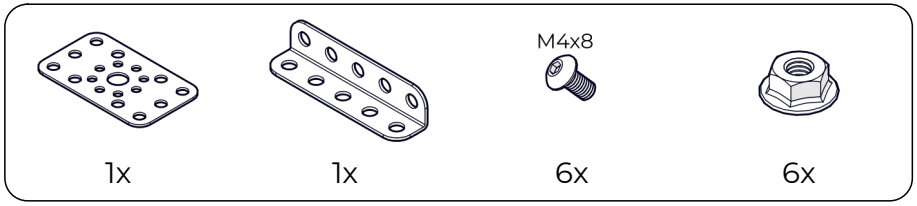

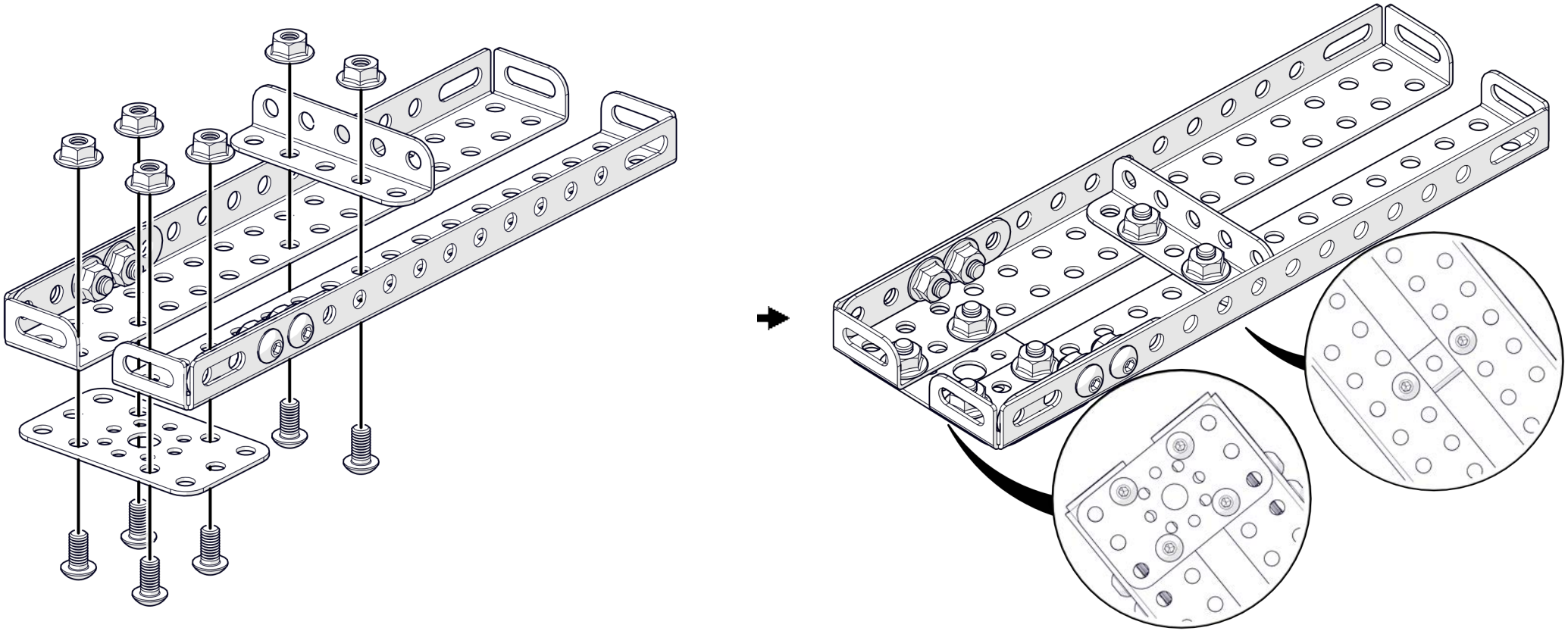

25

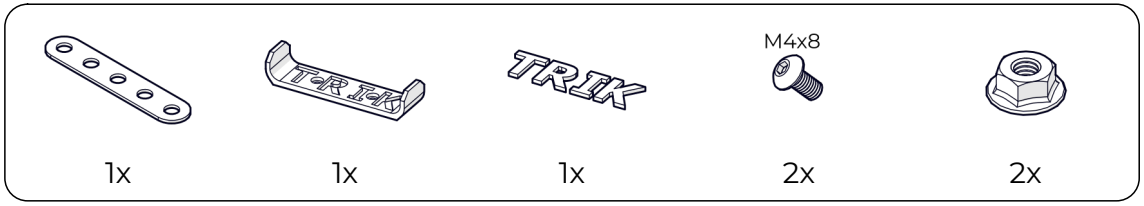

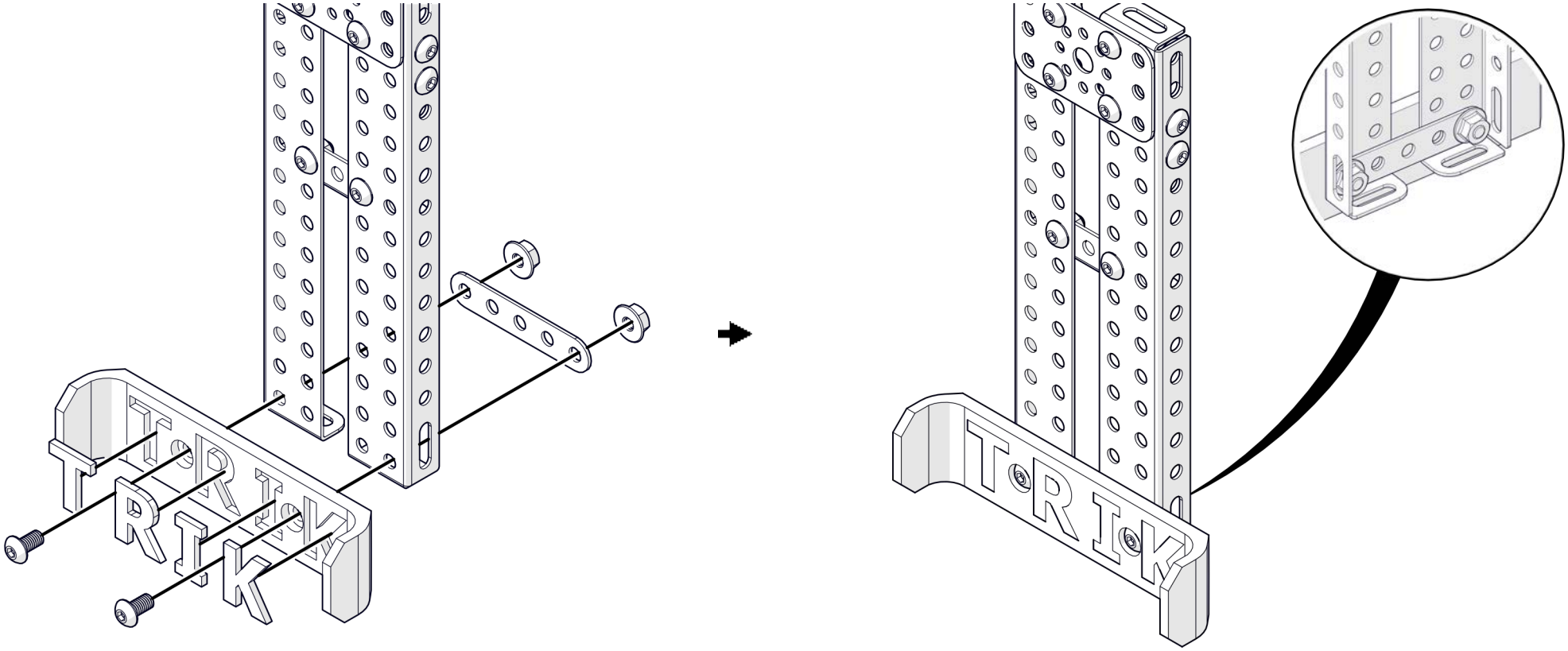

TRIK

26

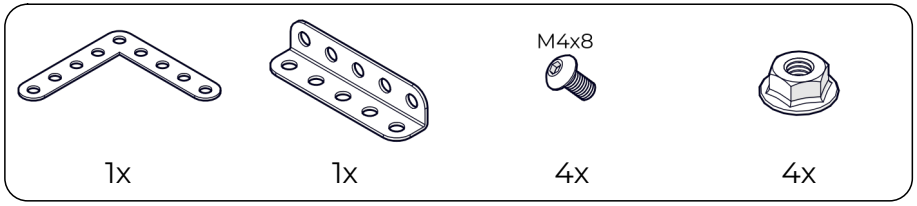

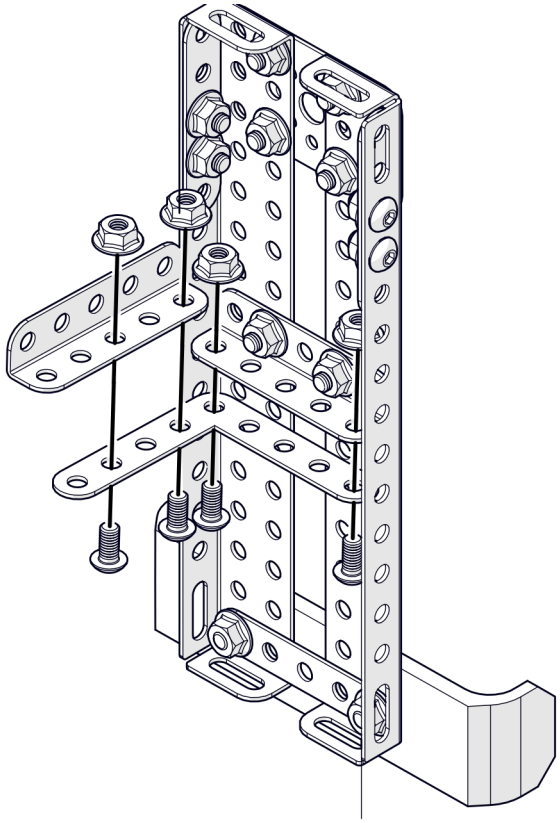

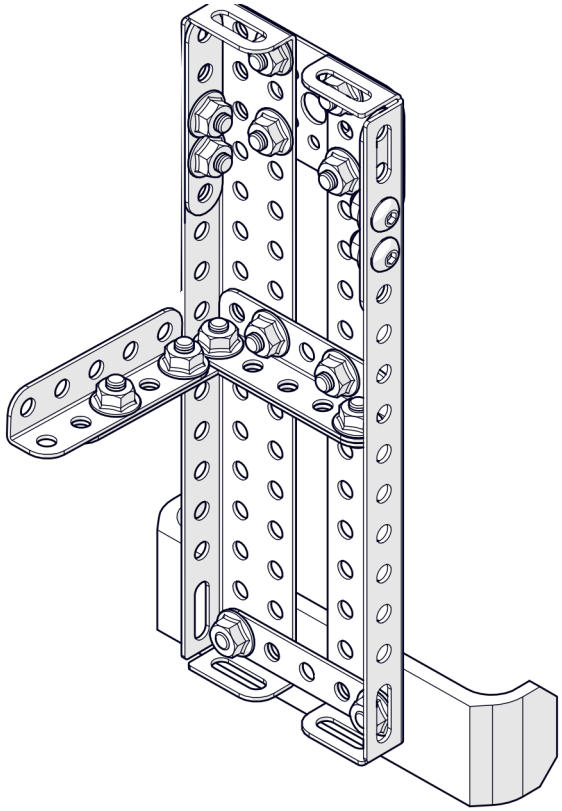

27

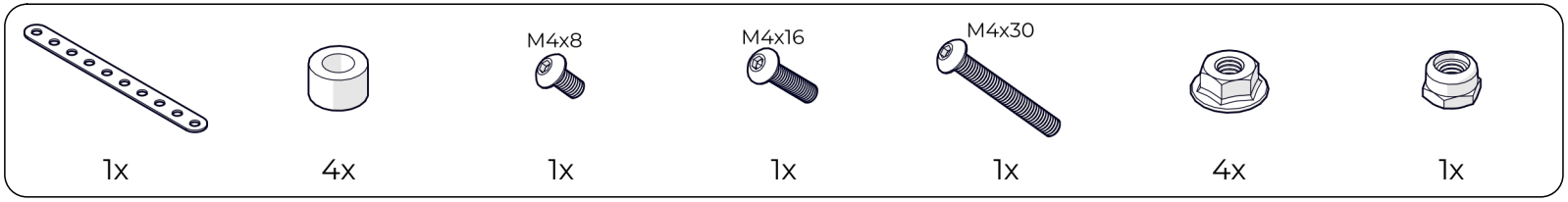

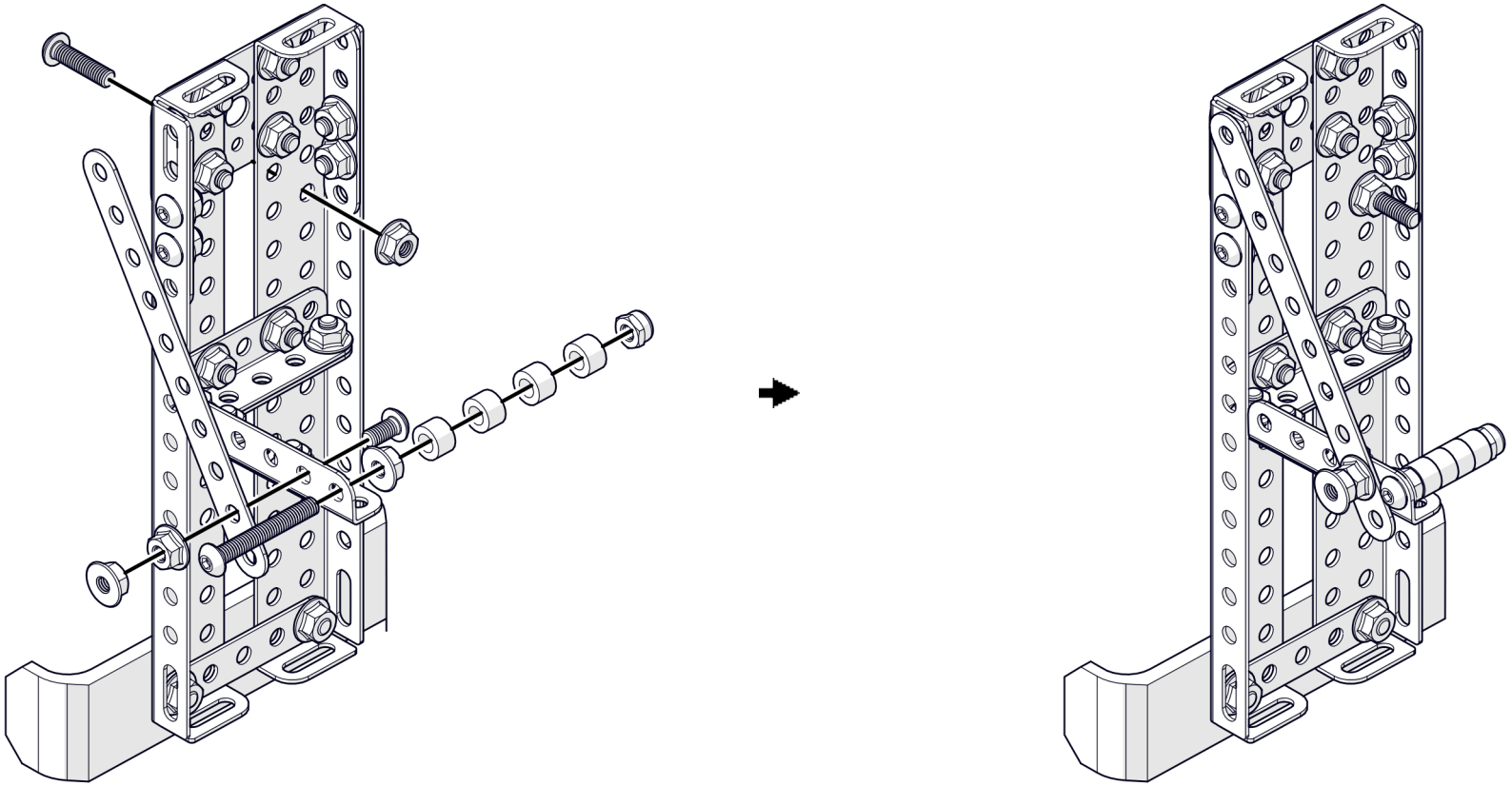

28

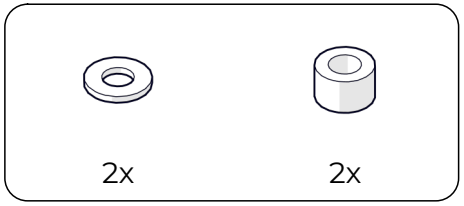

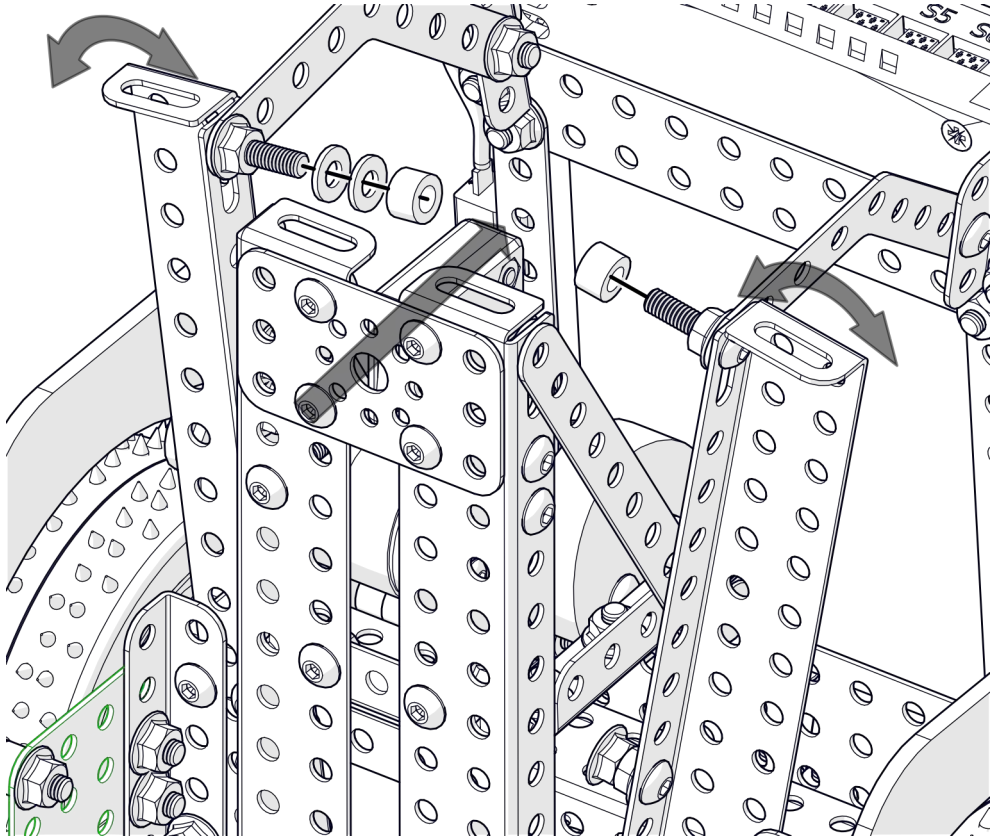

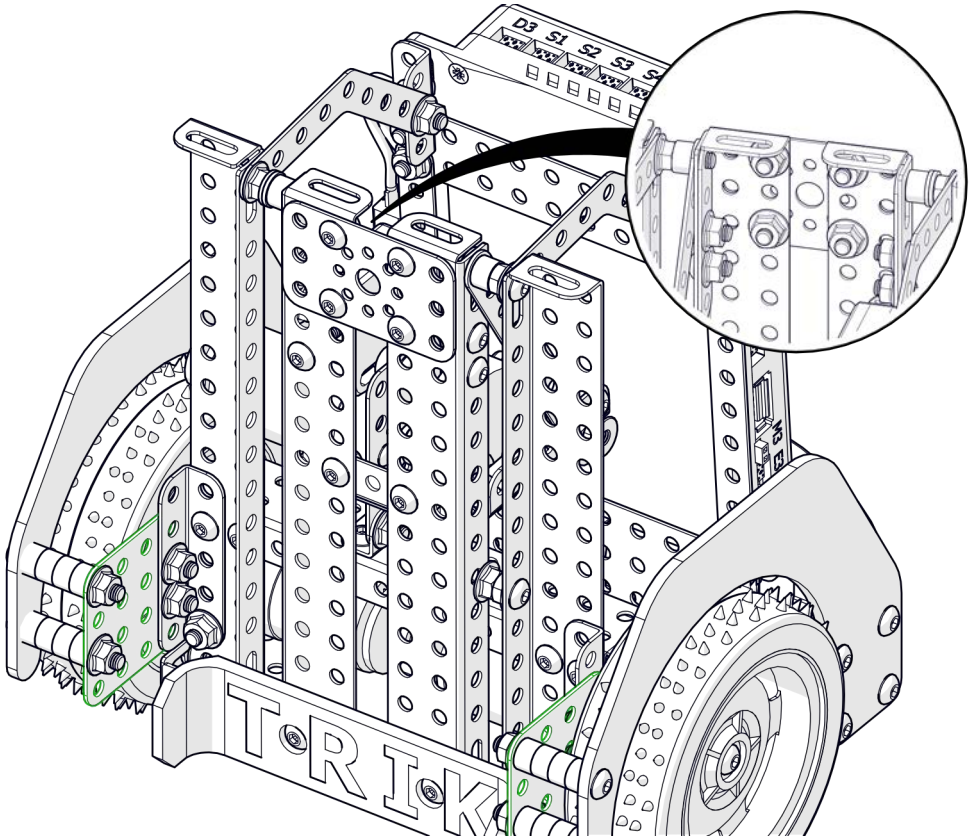

29

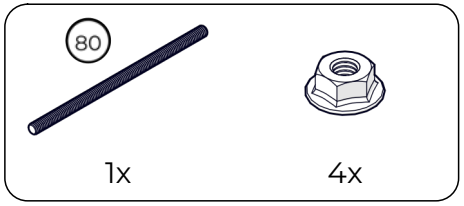

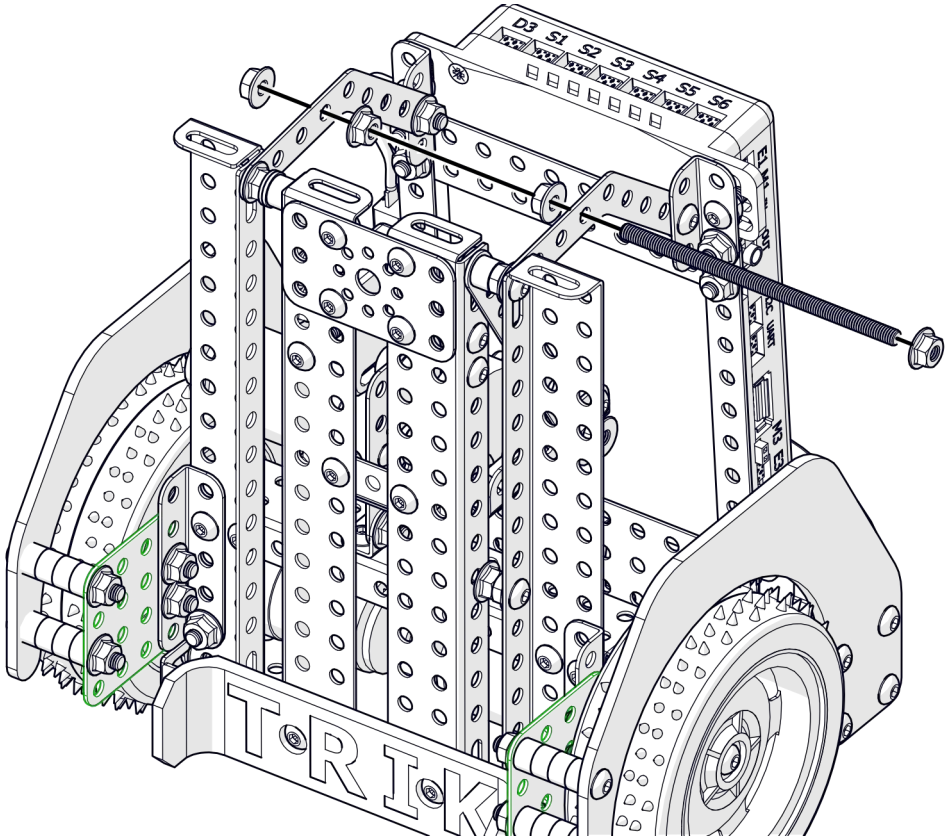

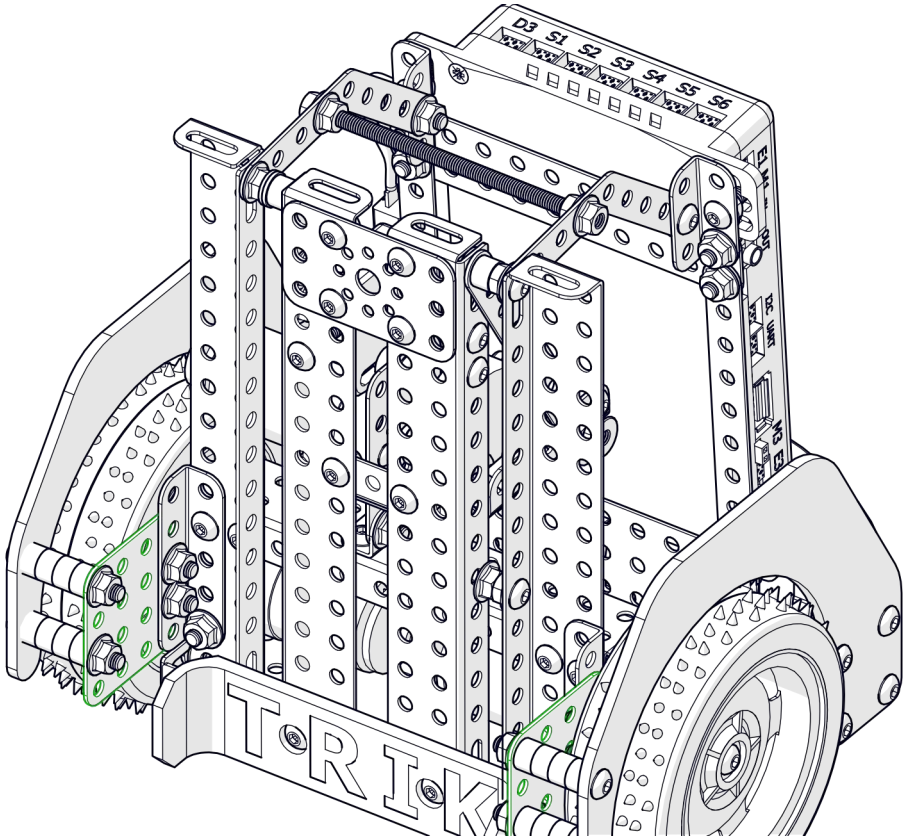

30

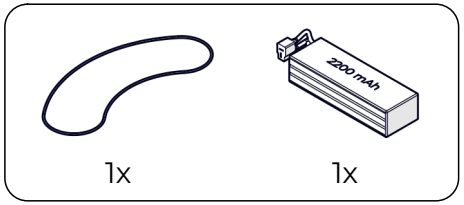
2200 mAh
1x
1x

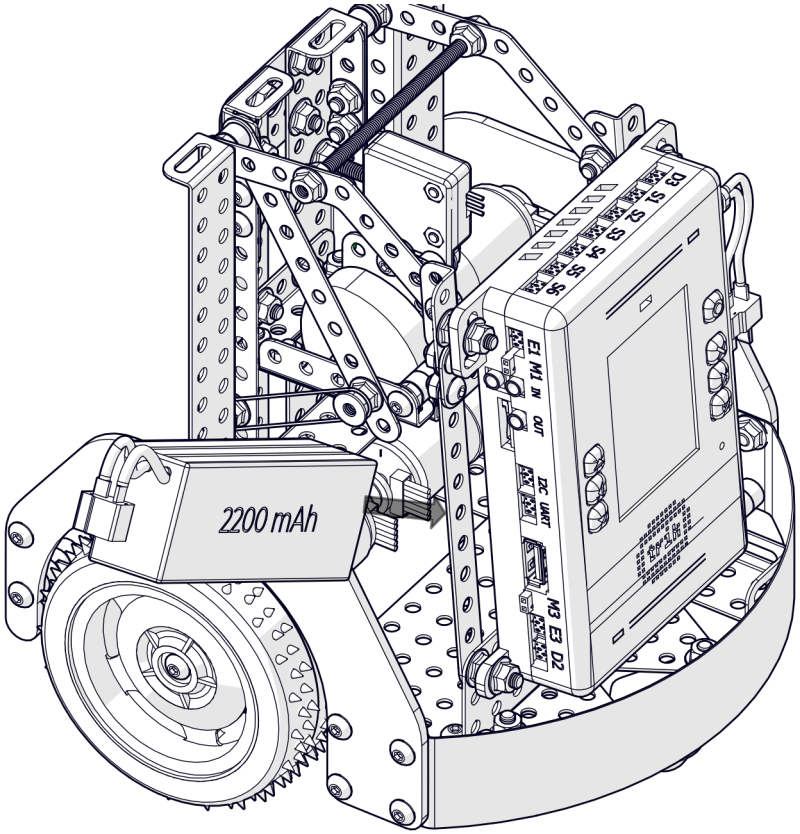
2200 mAh
E1 M1 IN OUT
I2C UART
M3 E3 D2
S6 S5 S4 S3 S2 S1

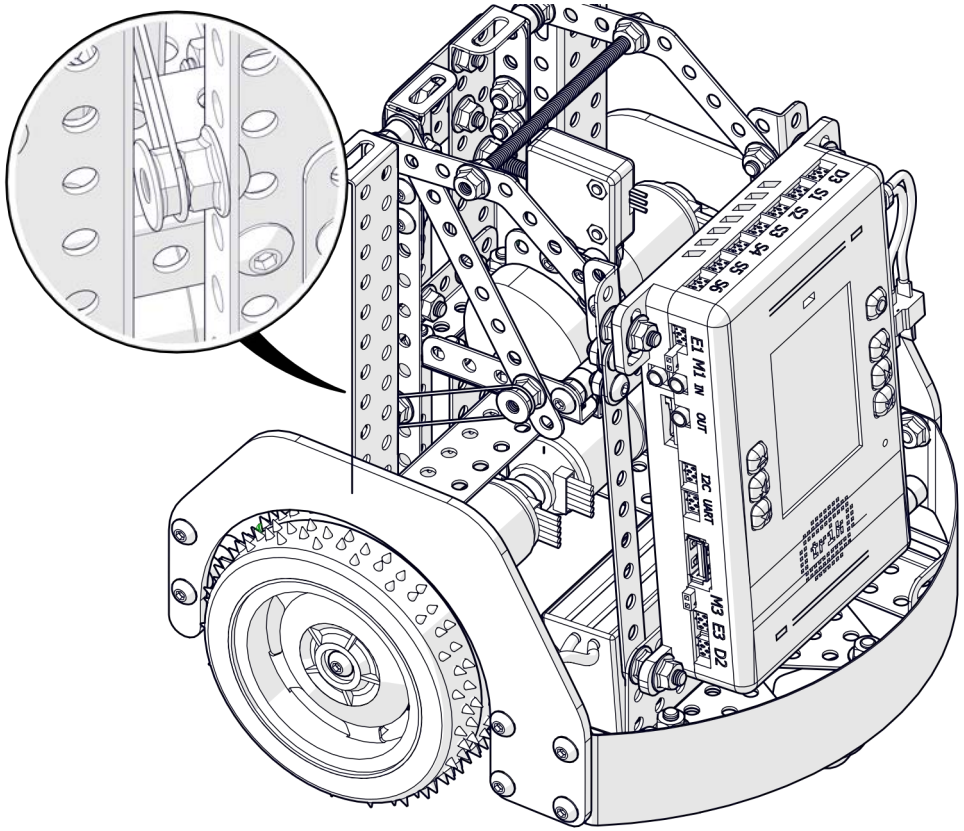
E1 M1 IN OUT
I2C UART
M3 E3 D2
S6 S5 S4 S3 S2 S1

НАУЧИМ ИЗОБРЕТАТЬ
БУДУЩЕЕ

TRIK

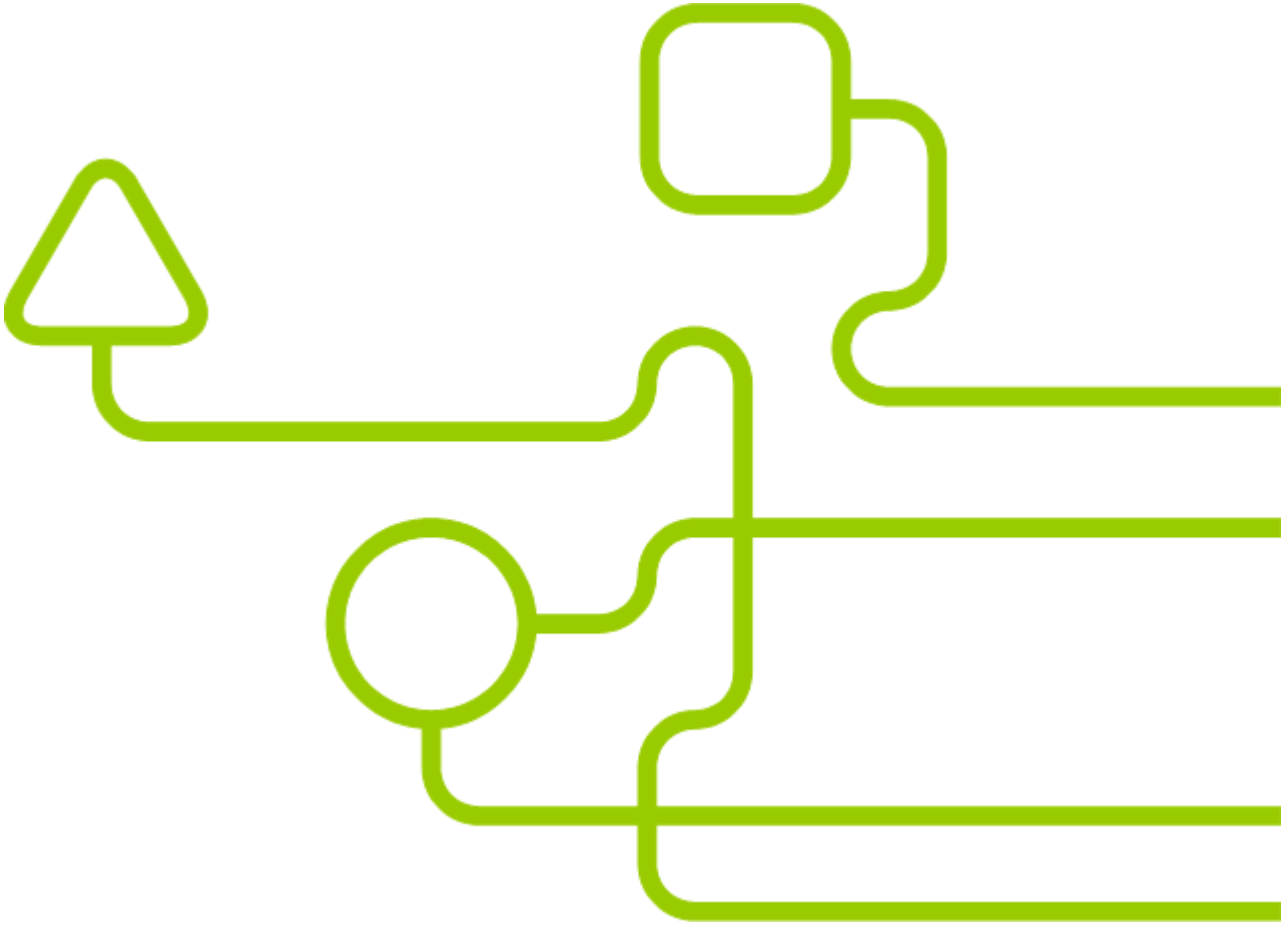

trikset trikset.com support@trikset.com